LA336 Montaje de seccionador portafusible 600 A para línea de B.T.

NORMA TÉCNICA

Revisión #:	Entrada en vigencia:
3	10 Julio 2025

Esta información ha sido extractada de la plataforma Likinormas de Enel colombia en donde se encuentran las normas y especificaciones técnicas. Consulte siempre la versión actualizada en https://likinormas.enelcol.com.co

-Estos documentos tienen derechos de autor. PROHIBIDA SU REPRODUCCIÓN TOTAL O PARCIAL SIN LA AUTORIZACIÓN EXPRESA DE ENEL. Artículo 29 del Decreto 460 de 1995.

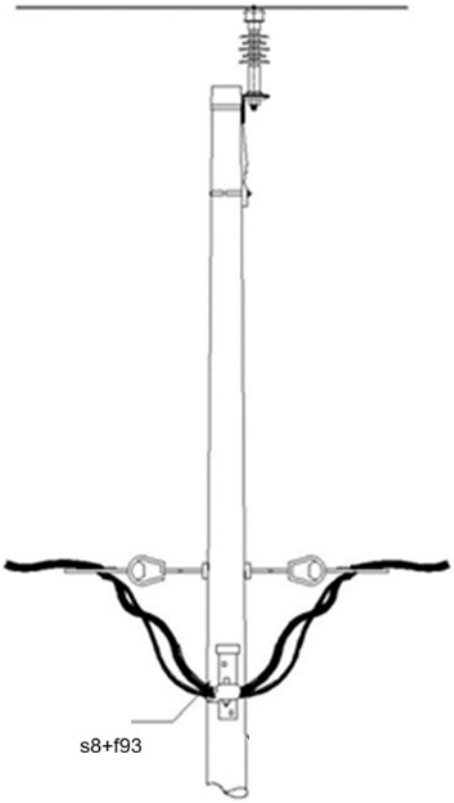

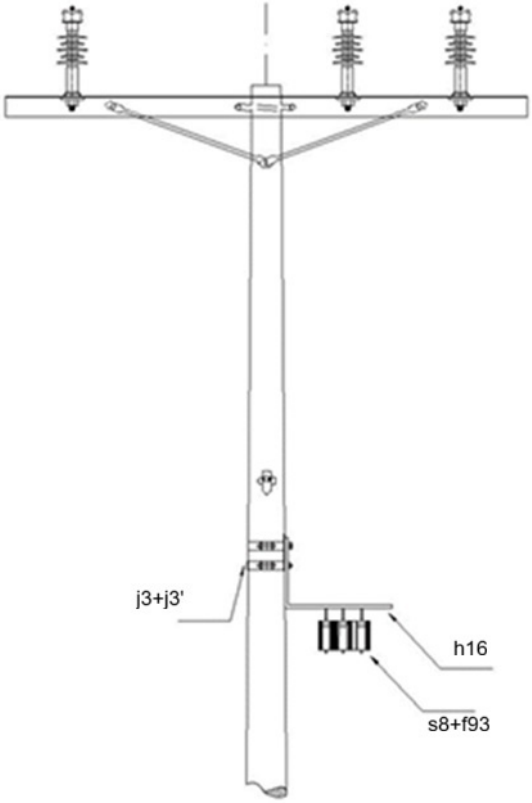

LISTA DE MATERIALES

SÍMB.	CANT.	CÓDIGO	ESP. TÉCNICA	1. DESCRIPCIÓN
f_{93}	3	170859	GSCL004	Fusible tipo NH 2 – 200 A (1)
j_3	1	780182	ET450	Metros de cinta de acero inoxidable 5/8”x 0,03”
j_3’	2	780351	ET450	Hebilla de acero inoxidable 5/8”
h_{16}	1		ET430	Herraje para soporte de seccionador de B.T. de 400 A
S_8	3	170853	ET511	Seccionador portafusible para B.T. 400 A

-Estos documentos tienen derechos de autor. PROHIBIDA SU REPRODUCCIÓN TOTAL O PARCIAL SIN LA AUTORIZACIÓN EXPRESA DE ENEL. Artículo 29 del Decreto 460 de 1995.

ALTERNATIVA:

(1) El fusible es una referencia, consulte la Norma CTU516 para su selección.

-Estos documentos tienen derechos de autor. PROHIBIDA SU REPRODUCCIÓN TOTAL O PARCIAL SIN LA AUTORIZACIÓN EXPRESA DE ENEL. Artículo 29 del Decreto 460 de 1995.