CTR604 Centro transformación rural 34,5 kV de 0,5 a 2,0 MVA. Disposición de equipos corte A-A’

NORMA TÉCNICA

Revisión #:	Entrada en vigencia:
1	22 Septiembre 2009

Esta información ha sido extractada de la plataforma Likinormas de Enel colombia en donde se encuentran las normas y especificaciones técnicas. Consulte siempre la versión actualizada en https://likinormas.enelcol.com.co

-Estos documentos tienen derechos de autor. PROHIBIDA SU REPRODUCCIÓN TOTAL O PARCIAL SIN LA AUTORIZACIÓN EXPRESA DE ENEL. Artículo 29 del Decreto 460 de 1995.

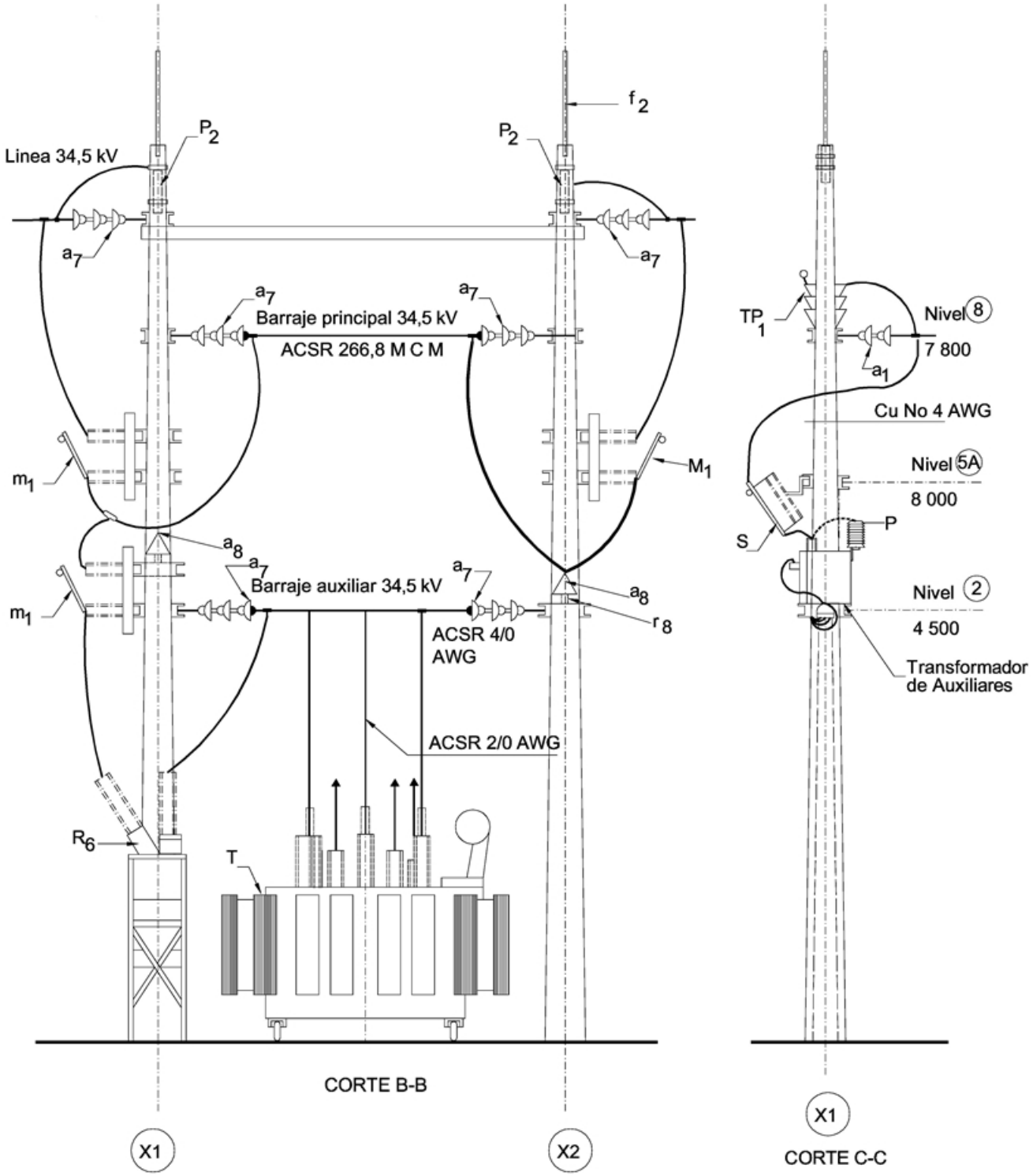

-Estos documentos tienen derechos de autor. PROHIBIDA SU REPRODUCCIÓN TOTAL O PARCIAL SIN LA AUTORIZACIÓN EXPRESA DE ENEL. Artículo 29 del Decreto 460 de 1995.

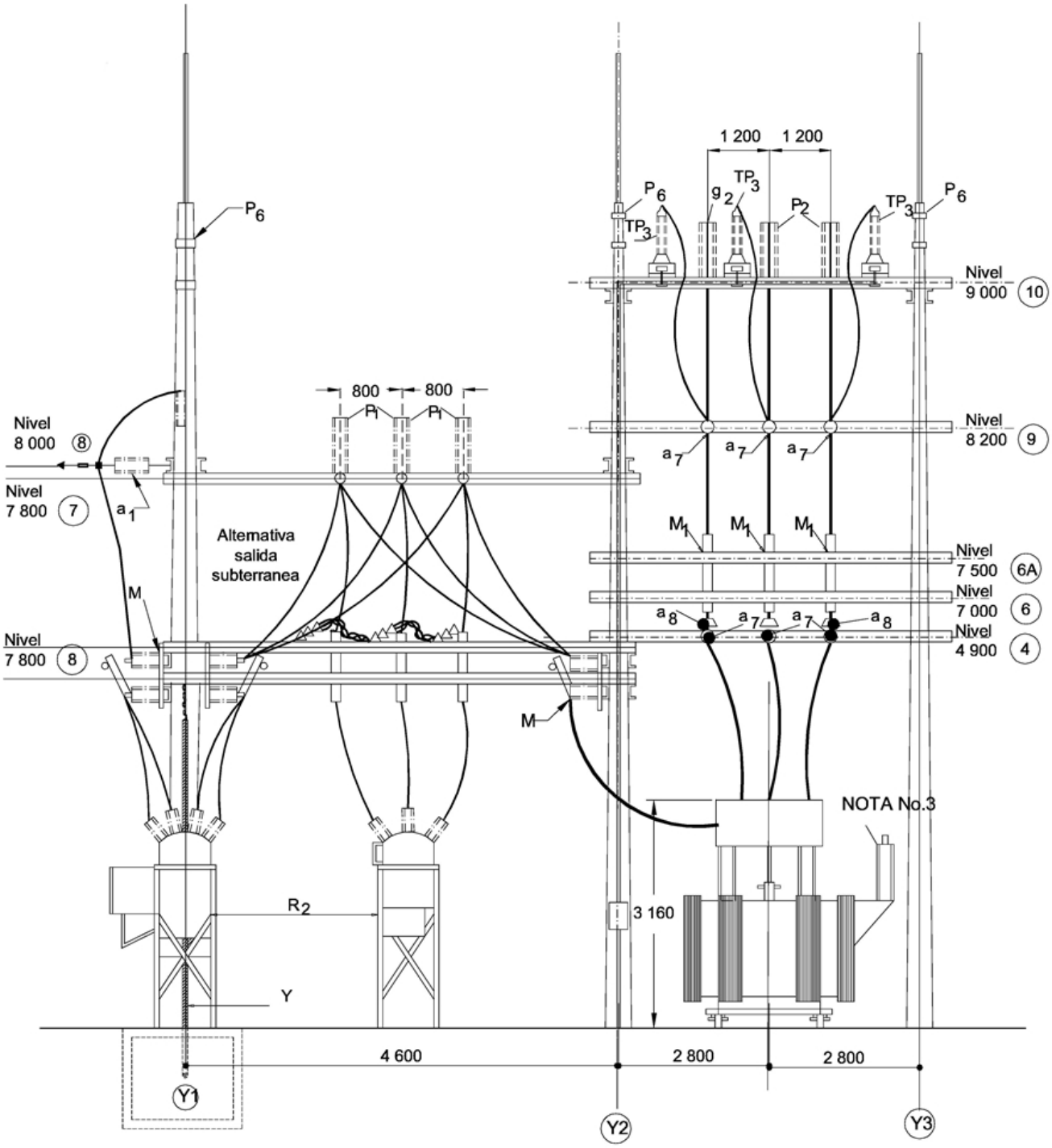

CORTE A-A

LISTA DE MATERIALES

-Estos documentos tienen derechos de autor. PROHIBIDA SU REPRODUCCIÓN TOTAL O PARCIAL SIN LA AUTORIZACIÓN EXPRESA DE ENEL. Artículo 29 del Decreto 460 de 1995.

SÍMB.	CANT.	CÓDIGO	ESP. TÉCNICA	DESCRIPCIÓN
a_1	24	300013	GSCC010	Aislador Suspensión Compuesto 24 kV
a_7	54	300011	GSCC010	Aislador Suspensión Compuesto 36 kV
a_8	6	300520	E-MT-011	Aislador de pin ANSI 56-3
f_2	6	201017	ET-490	Varilla de puesta a tierra 5/8" x 2,44 m
f_3	6		ET-490	Conector para varilla a tierra 5/8"
g_1	30	251359	ET-350	Grapa terminal tipo recto para cables 3/0 AWG –266,8 kcmil
j_3	60	6762433	ET-450	Metros de cinta de acero inoxidable 5/8”x 0,03”
j'_3	120	6764362	ET-450	Hebilla de acero inoxidable de 5/8”
M	15	140995	E-MT-006	Seccionador monopolar 400 A 15 kV
M_1	9	140992	E-MT-006	Seccionador monopolar 600 A 36 kV
o_0	30	310413	GSC003	Metros de cable ACSR calibre 266,8 kcmil
o_1	240	310414	GSC003	Metros de cable ACSR calibre 4/0 AWG
o_2	12	310417	GSC003	Metros de cable ACSR calibre 2/0 AWG
o_{27}	12	6762494	ET-116	Metros de cable de cobre calibre 4 AWG aislado a 600 V
P	6	6781248	ET-500	DPS - Descargadores de sobretensión de óxido metálico 12 kV 10 kA
P_2	9	6781249	ET-500	DPS - Descargadores de sobretensión de óxido metálico 30 kV 10 kA
p_6	6	230966	GSS002	Poste de concreto de 12 m 1 050 kg
r_8	6	201073	ET414	Porta aislador pasante 34,5 kV
R_5	2		E-MT-004	Reconectador 15 kV (1)
R_6	1		E-MT-004	Reconectador 34,5 kV (1)
s_1	3	6762115	E-MT-001	Cortacircuito de cañuela con fusible 2 A, 15 kV – 100 A
T	1		GST001	Transformador de distribución trifásico de 30 kVA 13,2 kV ó 11,4 kV - 208 / 120 V
T_1	1			Transformador de potencia trifásico 0,5 MVA , 1 MVA, 1,5 MVA ó 2 MVA Dyn $_5$ 60 Hz.
TC_1	1			Transformador de corriente para neutro del transformador de Potencia 20 VA, 75-150:5 10P20
TP_1	3			Transformador de potencial 25 VA , clase 0,5 12,0 kV/Raíz cuadrada de 3 -120/Raíz cuadrada de 3V
TP_3	3		ET-923	Transformador de potencial 25 VA ,clase 0,5 34,5kV/Raíz cuadrada de 3 -115/Raíz cuadrada de 3V

-Estos documentos tienen derechos de autor. PROHIBIDA SU REPRODUCCIÓN TOTAL O PARCIAL SIN LA AUTORIZACIÓN EXPRESA DE ENEL. Artículo 29 del Decreto 460 de 1995.

NOTAS:

(1) Se han utilizado las siguientes referencias de reconectadores.

- GVR 38 kV- 630 A - 8 kA.
- RVE 38 kV- 630 A - 6 kA.
- GVR 15 kV- 630 A - 12,5 kA.
- TRIMOD 315-12 15 kV- 630 A - 12,5 kA.
- KFE 15 kV - 400 A - 8 kA.

-Estos documentos tienen derechos de autor. PROHIBIDA SU REPRODUCCIÓN TOTAL O PARCIAL SIN LA AUTORIZACIÓN EXPRESA DE ENEL. Artículo 29 del Decreto 460 de 1995.