CTR609 Centro de transformación rural 34,5 kV de 0,5 a 2,0 MVA. Detalles e identificación de materiales para puesta a tierra

NORMA TÉCNICA

Revisión #:	Entrada en vigencia:
CTR 609	09 Septiembre 1999

Esta información ha sido extractada de la plataforma Likinormas de Enel colombia en donde se encuentran las normas y especificaciones técnicas. Consulte siempre la versión actualizada en https://likinormas.enelcol.com.co

-Estos documentos tienen derechos de autor. PROHIBIDA SU REPRODUCCIÓN TOTAL O PARCIAL SIN LA AUTORIZACIÓN EXPRESA DE ENEL. Artículo 29 del Decreto 460 de 1995.

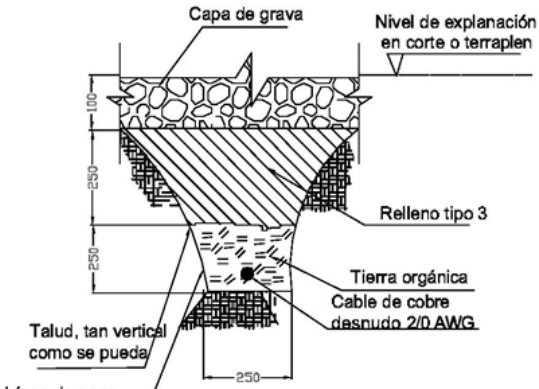

DETALLE No. 1

CORTE DEL TENDIDO DEL CABLE DE TIERRA

Sin____Escala

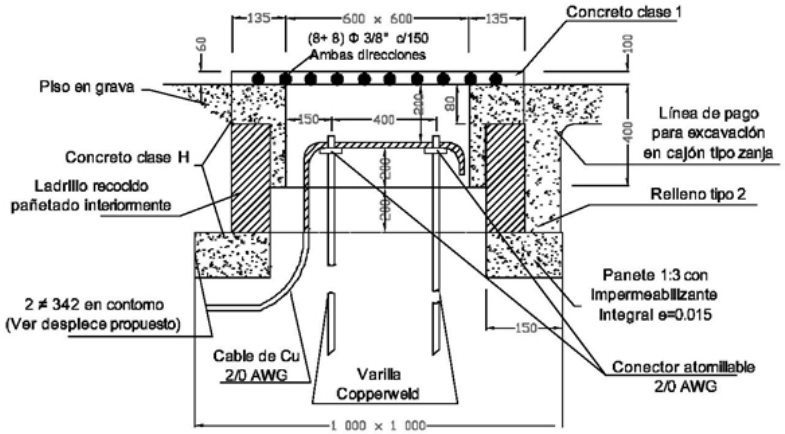

DETALLE No. 2

CAJA DE PRUEBA

Sin____Escala

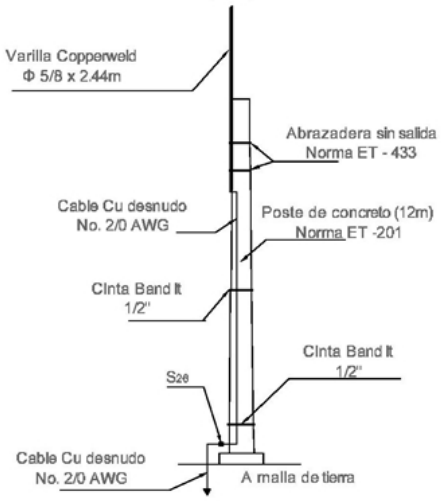

DETALLE No. 3

PUESTA A TIERRA DE VARILLAS EN POSTES

Sin____Escala

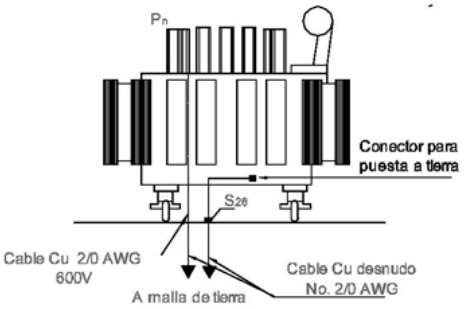

DETALLE No. 4

PUESTA A TIERRA DE TRANSFORMADOR DE POTENCIA 34.5/13.2 KV - 5MVA Dyn5 - 60Hz

Sin____Escala

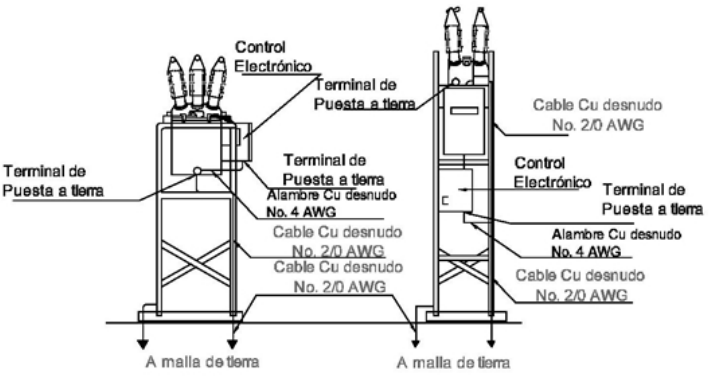

DETALLE No. 5

PUESTA A TIERRA DE RECONECTADORES DE 13.2KV

Sin____Escala

DETALLE No. 6

PUESTA A TIERRA DE RECONECTADORES DE 34.5 KV

Sin____Escala

-Estos documentos tienen derechos de autor. PROHIBIDA SU REPRODUCCIÓN TOTAL O PARCIAL SIN LA AUTORIZACIÓN EXPRESA DE ENEL. Artículo 29 del Decreto 460 de 1995.

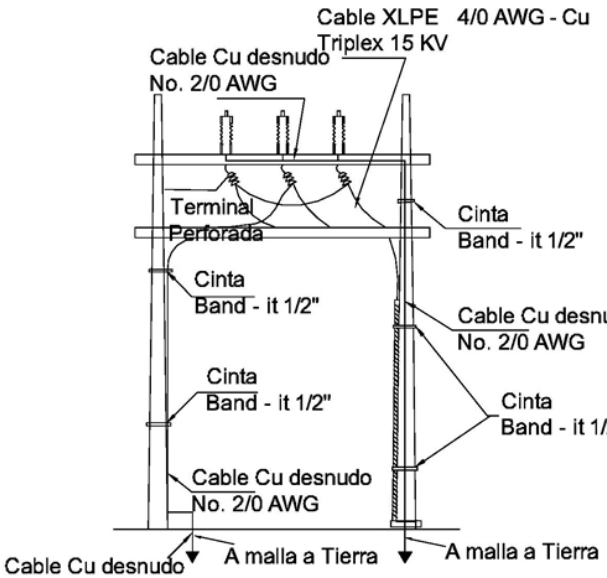

DETALLE No 7
PUESTA A TIERRA DE
PARARRAYOS DE 10 Y 27 KV
Y DE PANTALLA DEL CABLE AISLADO
Sin ___ Escala

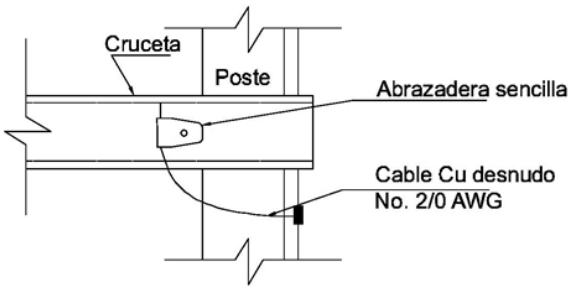

DETALLE No 8
PUESTA A TIERRA DE
CRUCETAS
Sin ___ Escala

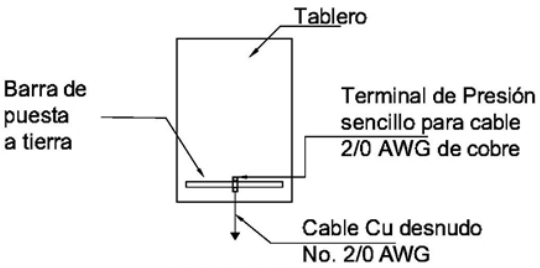

DETALLE No 9
PUESTA A TIERRA DE
TABLEROS AUXILIARES
Sin ___ Escala

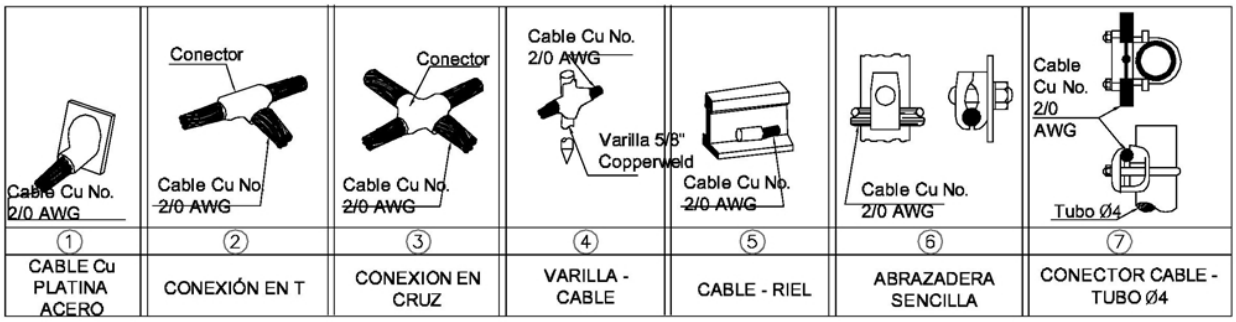

-Estos documentos tienen derechos de autor. PROHIBIDA SU REPRODUCCIÓN TOTAL O PARCIAL SIN LA AUTORIZACIÓN EXPRESA DE ENEL. Artículo 29 del Decreto 460 de 1995.