CTR612 Centro de transformación rural 34, 5 kV de 2,5 a 10 MVA con celdas. Diagrama unifilar

NORMA TÉCNICA

Revisión #:	Entrada en vigencia:
1	22 Septiembre 2009

Esta información ha sido extractada de la plataforma Likinormas de Enel colombia en donde se encuentran las normas y especificaciones técnicas. Consulte siempre la versión actualizada en https://likinormas.enelcol.com.co

-Estos documentos tienen derechos de autor. PROHIBIDA SU REPRODUCCIÓN TOTAL O PARCIAL SIN LA AUTORIZACIÓN EXPRESA DE ENEL. Artículo 29 del Decreto 460 de 1995.

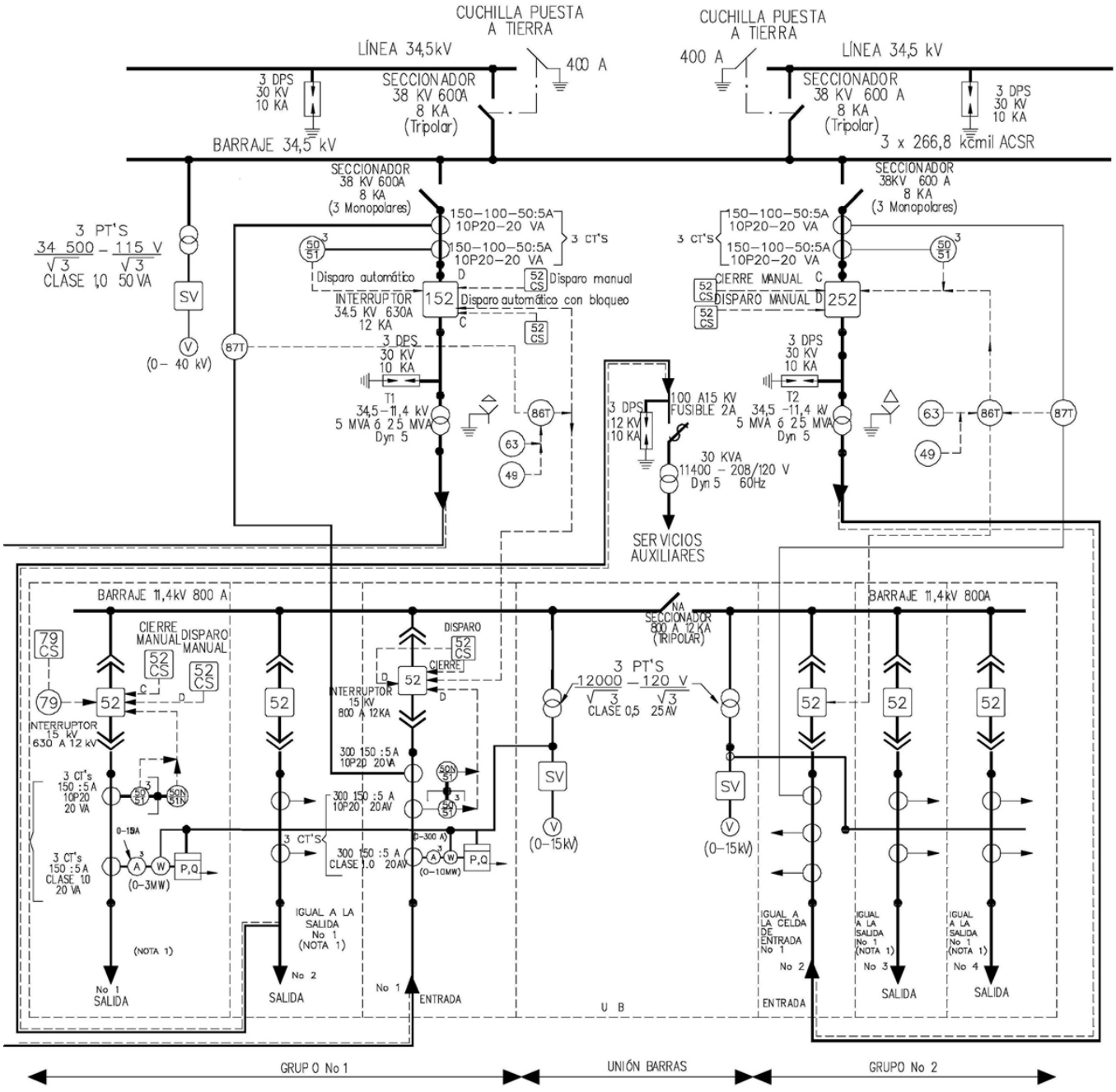

-Estos documentos tienen derechos de autor. PROHIBIDA SU REPRODUCCIÓN TOTAL O PARCIAL SIN LA AUTORIZACIÓN EXPRESA DE ENEL. Artículo 29 del Decreto 460 de 1995.

CONVENCIONES

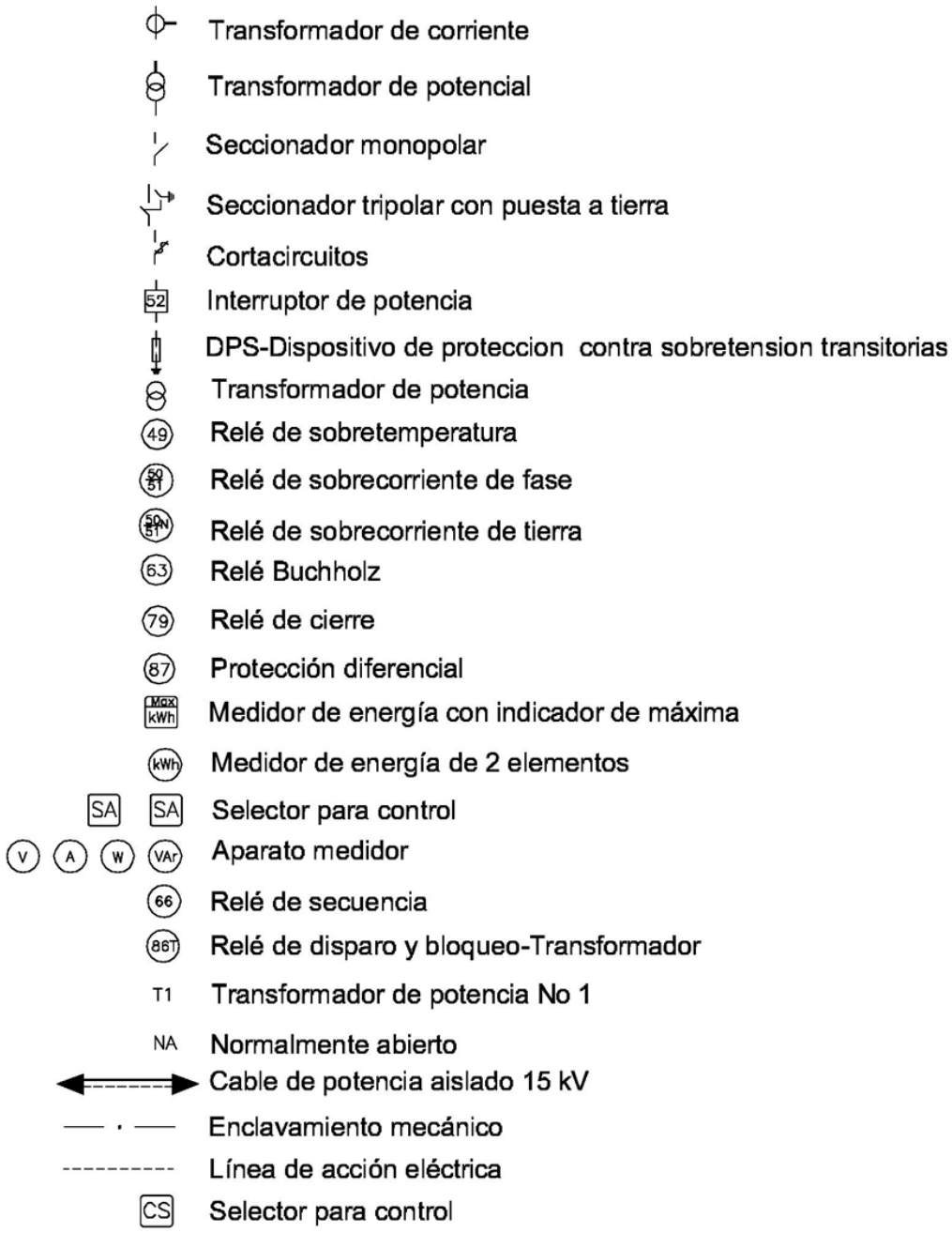

NOTAS:

1- La salida de 11.4kV subterránea estará de acuerdo a la norma LA 221 de Enel Colombia.

2-Debe dejarle previsto el espacio necesario para futura ampliación de una celda de salida adicional en grupo.

3- El voltaje en MT está indicado como 11.4kV pero dependiendo de la zona puede ser 11,4kV ó 13.2kV

-Estos documentos tienen derechos de autor. PROHIBIDA SU REPRODUCCIÓN TOTAL O PARCIAL SIN LA AUTORIZACIÓN EXPRESA DE ENEL. Artículo 29 del Decreto 460 de 1995.