CTR633 Centro de transformación rural 34,5 kV. Obra civil. Canaletas y cárcamo. Casa de control

NORMA TÉCNICA

Revisión #:	Entrada en vigencia:
0	25 Marzo 1999

Esta información ha sido extractada de la plataforma Likinormas de Enel colombia en donde se encuentran las normas y especificaciones técnicas. Consulte siempre la versión actualizada en https://likinormas.enelcol.com.co

-Estos documentos tienen derechos de autor. PROHIBIDA SU REPRODUCCIÓN TOTAL O PARCIAL SIN LA AUTORIZACIÓN EXPRESA DE ENEL. Artículo 29 del Decreto 460 de 1995.

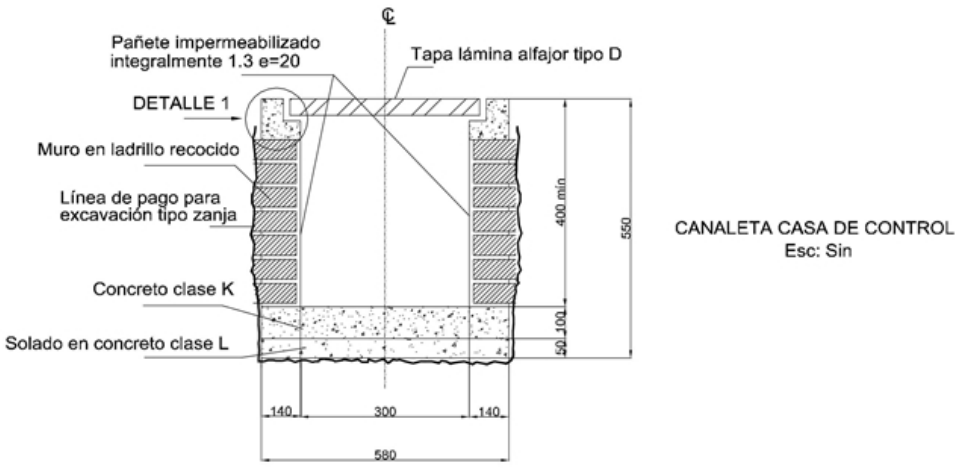

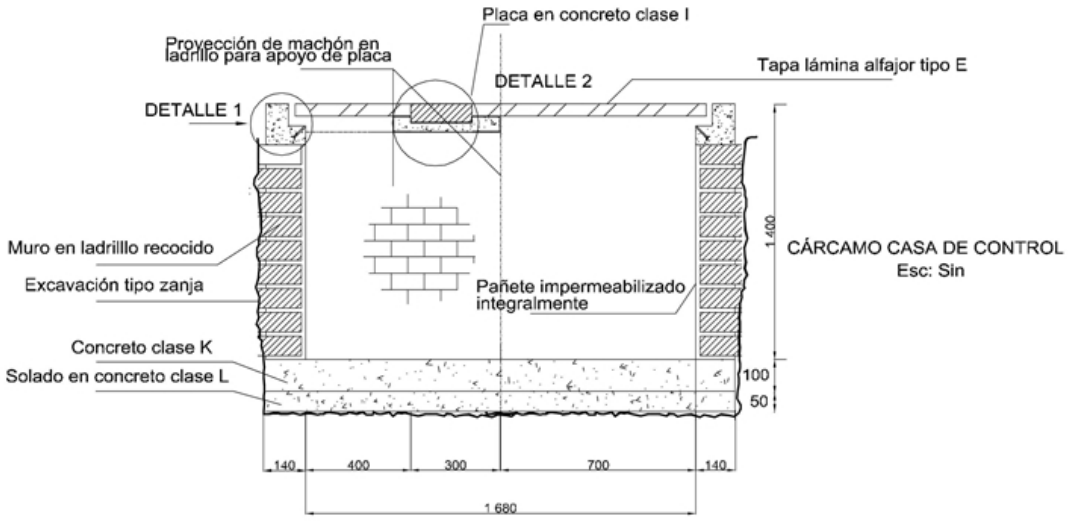

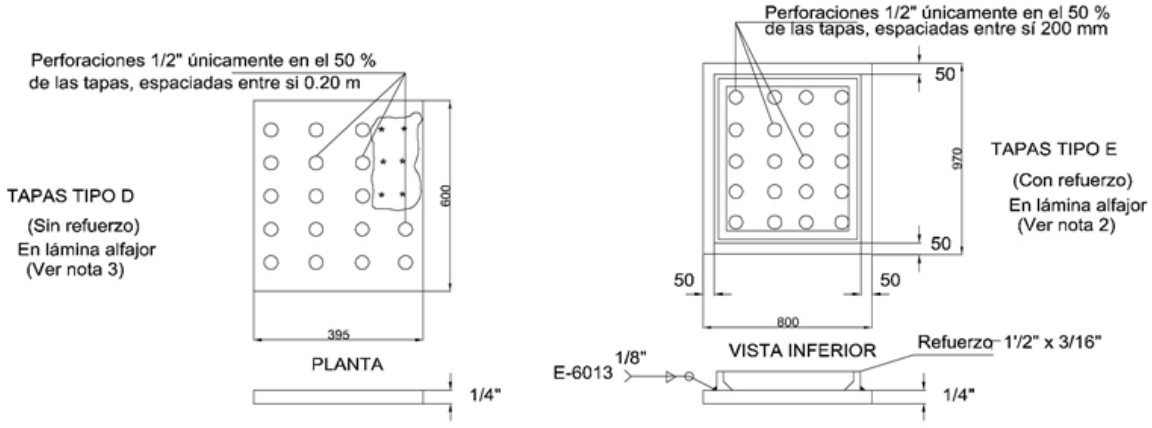

TAPAS PARA CANALETAS CASA DE CONTROL

-Estos documentos tienen derechos de autor. PROHIBIDA SU REPRODUCCIÓN TOTAL O PARCIAL SIN LA AUTORIZACIÓN EXPRESA DE ENEL. Artículo 29 del Decreto 460 de 1995.

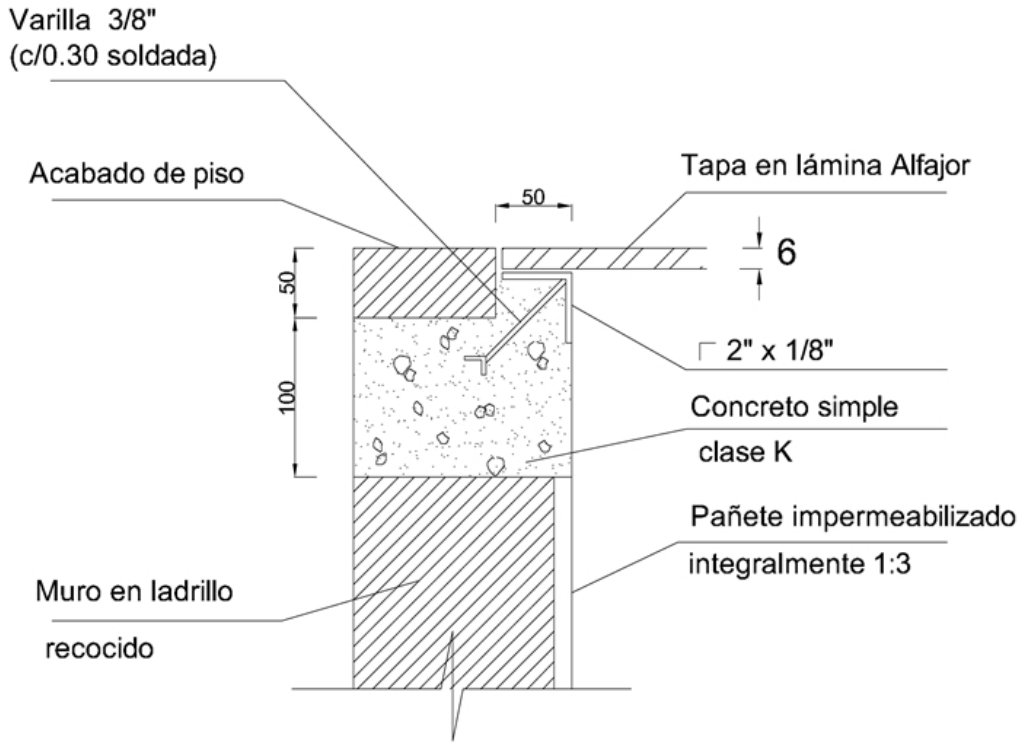

DETALLE 1

APOYO PARA TAPAS DE CANALETA
Y CÁRCAMO

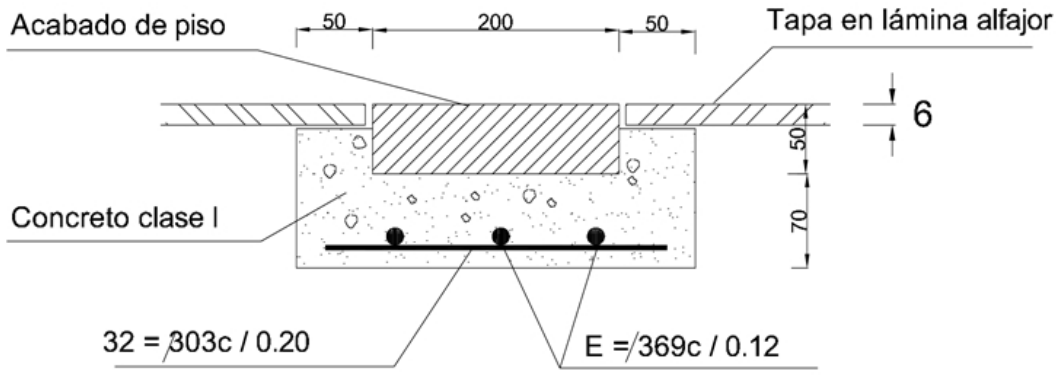

DETALLE 2

PLACA EN CÁRCAMO

-Estos documentos tienen derechos de autor. PROHIBIDA SU REPRODUCCIÓN TOTAL O PARCIAL SIN LA AUTORIZACIÓN EXPRESA DE ENEL. Artículo 29 del Decreto 460 de 1995.

ESPECIFICACIONES

1-Las varillas corrugadas deben cumplir con la especificación A - 615 y las varillas lisas deben cumplir con la especificación A - 37.
2-Los concretos clase (H-I), K y L deben tener una resistencia a la compresión a los 28 días de 3 000, 2 500 y 1 400 p.s.i. respectivamente.
3-Lámina alfajor reticulada de calidad comercial A - 34 . Perfiles metálicos de calidad comercial A - 42. Soldadura de calidad comercial E - 6013.
4-Todos los elementos metálicos serán protegidos mediante la aplicación de dos capas de anticorrosivo y dos capas de acabado en aluminio.

NOTAS

1-Dimensiones en mm.
2-Las tapas de lámina Alfajor reforzadas tipo E, sólo se utilizarán en el cárcamo de la casa de control.
3-Las tapas de lámina Alfajor tipo D, se utilizarán en la canaleta de la casa de control.

-Estos documentos tienen derechos de autor. PROHIBIDA SU REPRODUCCIÓN TOTAL O PARCIAL SIN LA AUTORIZACIÓN EXPRESA DE ENEL. Artículo 29 del Decreto 460 de 1995.