AP322 Montaje de fotocontrol independiente para control múltiple de un circuito de alumbrado con carga menor de 1 000 W (Existente)

NORMA TÉCNICA

Revisión #:	Entrada en vigencia:
1	23 Marzo 2005

Esta información ha sido extractada de la plataforma Likinormas de Enel colombia en donde se encuentran las normas y especificaciones técnicas. Consulte siempre la versión actualizada en https://likinormas.enelcol.com.co

-Estos documentos tienen derechos de autor. PROHIBIDA SU REPRODUCCIÓN TOTAL O PARCIAL SIN LA AUTORIZACIÓN EXPRESA DE ENEL. Artículo 29 del Decreto 460 de 1995.

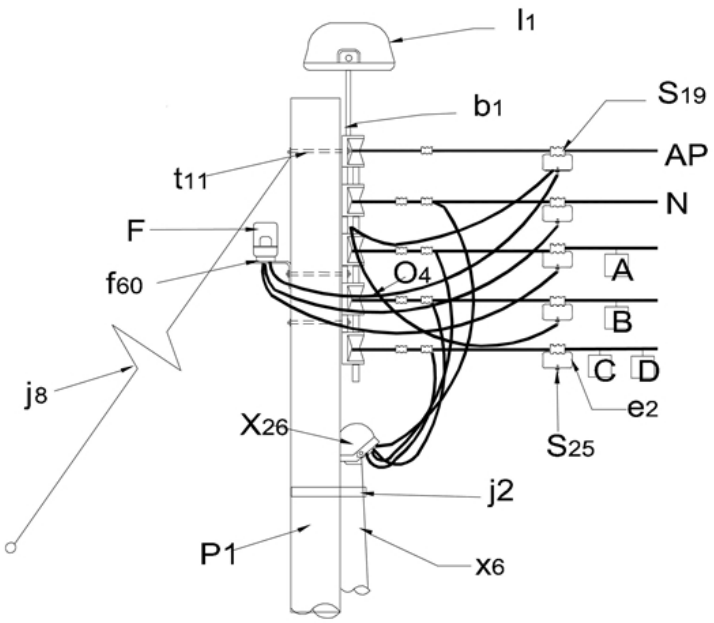

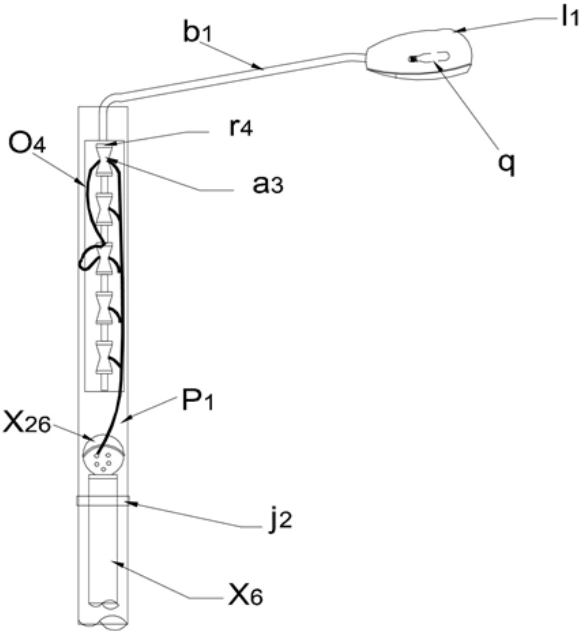

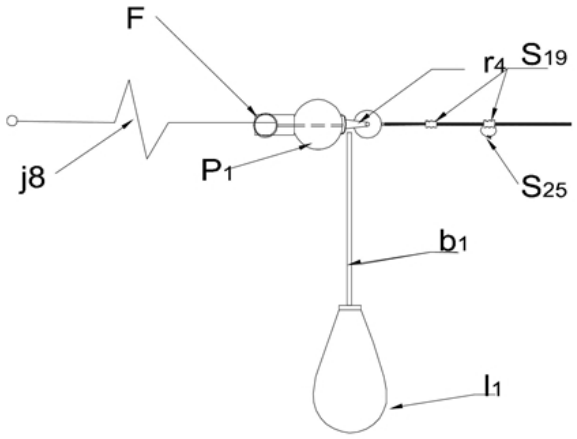

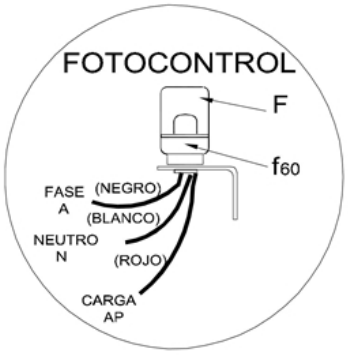

-Estos documentos tienen derechos de autor. PROHIBIDA SU REPRODUCCIÓN TOTAL O PARCIAL SIN LA AUTORIZACIÓN EXPRESA DE ENEL. Artículo 29 del Decreto 460 de 1995.

LISTADO DE MATERIALES

SÍMB.	CANT.	CÓDIGO SAP	ESP. TECNICA	DESCRIPCIÓN
a 3	5		E-BT-005	Aislador tipo carrete ANSI 53-3
b 1	1		ET-832	Soporte para luminaria horizontal vías secundarias
e 2	5			Estribo para baja tensión
F	1		ET-810	Fotocontrol 1000 W / 1800 VA 185 / 305 V, tipo N.C.
f 60	1		ET-810	Base para fotocontrol independiente
j´ 3	2	780351	ET-450	Hebilla de acero inoxidable 5/8"
j 3	2	780182	ET-450	Metros de cinta de acero inoxidable 5/8"x 0,03"
j 8	1			Templete
l 1	1	6762554	ET-801	Luminaria para bombilla de sodio 70 W para vías secundarias
o 38	2			Metros de cable de cobre No. 14 600 V
p 1	1		GSS002	Poste de concreto 10 m 510 kg
q	1	6762336	ET-820	Bombilla de sodio 70 W tubular clara
r 4	1	251354	ET-417	Percha porta aislador 5 puestos 9 huecos
s 19	14	274274	ET-303	Conector de compresión de ranuras paralelas tipo 3
s 25	5	200012	ET-304	Conector tipo tornillo para acometida
t 11	3	6762592	ET-457	Tornillo de acero galvanizado 5/8" x 8"
x 16	1		ET-604	Boquilla galvanizada 3"
x 26	1		ET-605	Capacete galvanizado 3"
x 36	1		ET-604	Codo galvanizado 3" x 90
x 46	2		ET-602	Uniones galvanizadas de 3"
x 6	6	6764379	ET-601	Metros de tubo galvanizado 3" (2)

NOTAS:

- El fotocontrol tipo NC como control múltiple de alumbrado público sólo se puede utilizar en circuitos con carga inferior ó igual a 1000W/1800VA, para cargas mayores se debe utilizar contactor para control múltiple (Norma AP-860) .
- Para los elementos de la parte inferior del poste, ver norma AP-400 .
- Se permiten máximo 2 salidas subterráneas de B.T en un mismo poste.

-Estos documentos tienen derechos de autor. PROHIBIDA SU REPRODUCCIÓN TOTAL O PARCIAL SIN LA AUTORIZACIÓN EXPRESA DE ENEL. Artículo 29 del Decreto 460 de 1995.

ALTERNATIVAS:

(1) El poste que aparece es una referencia. Consulte la familia de normas LA010 para su utilización.
(2) Diámetro de 2” para circuitos con calibre de 1 AWG a 2/0 AWG.

-Estos documentos tienen derechos de autor. PROHIBIDA SU REPRODUCCIÓN TOTAL O PARCIAL SIN LA AUTORIZACIÓN EXPRESA DE ENEL. Artículo 29 del Decreto 460 de 1995.