AP302 Montaje de luminarias en red aérea exclusiva para A.P. en vías locales (Existente)

NORMA TÉCNICA

Revisión #:	Entrada en vigencia:
1	07 Octubre 2004

Esta información ha sido extractada de la plataforma Likinormas de Enel colombia en donde se encuentran las normas y especificaciones técnicas. Consulte siempre la versión actualizada en https://likinormas.enelcol.com.co

-Estos documentos tienen derechos de autor. PROHIBIDA SU REPRODUCCIÓN TOTAL O PARCIAL SIN LA AUTORIZACIÓN EXPRESA DE ENEL. Artículo 29 del Decreto 460 de 1995.

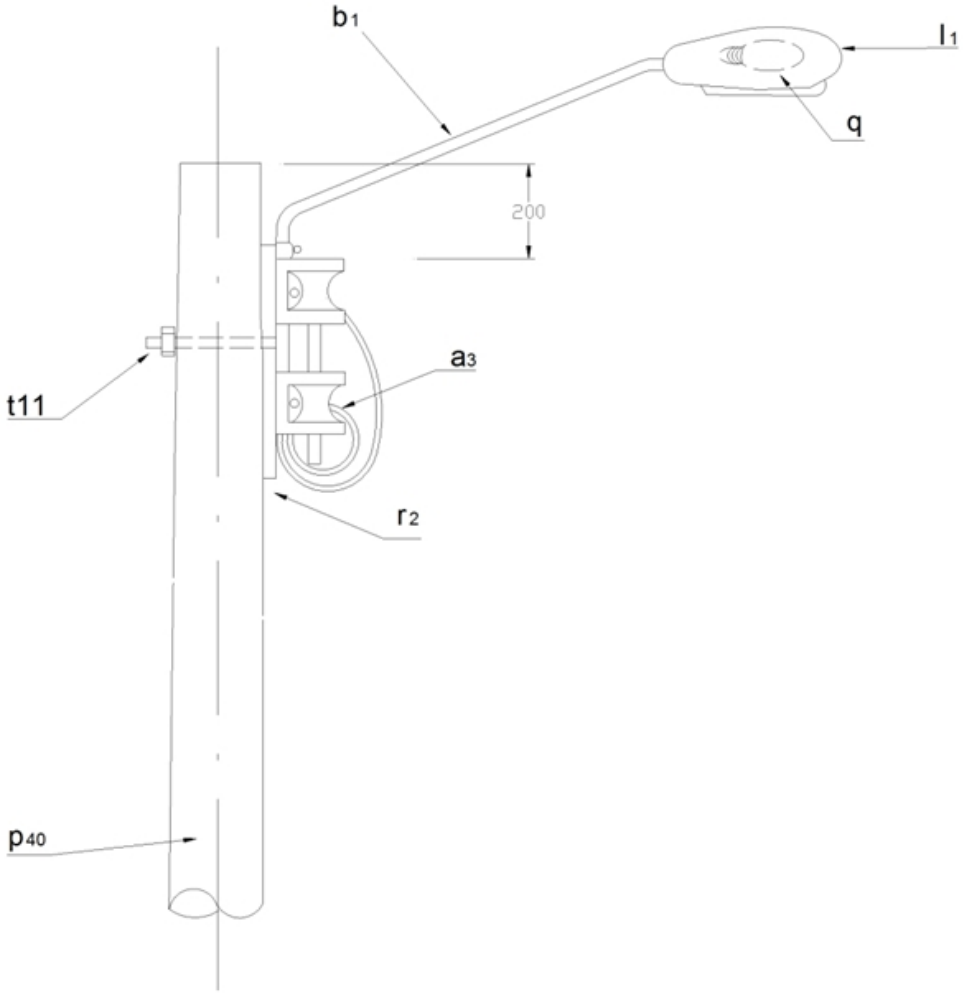

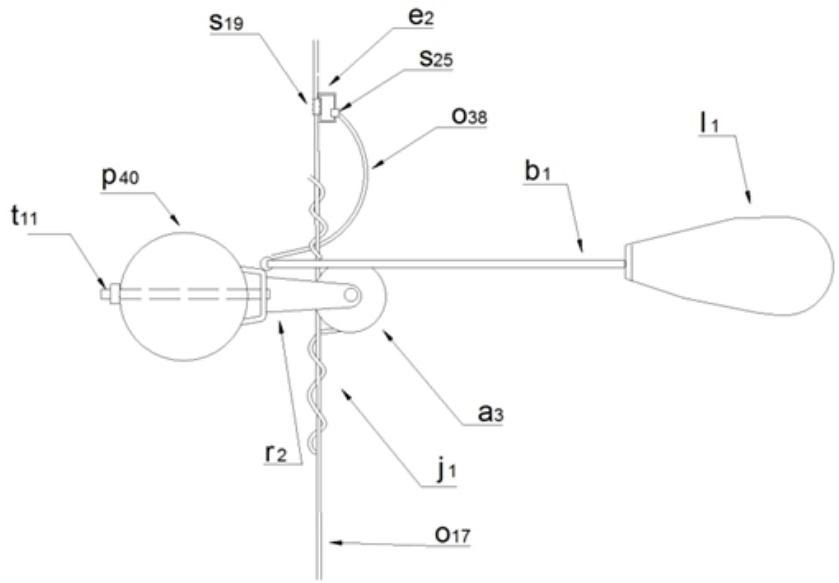

-Estos documentos tienen derechos de autor. PROHIBIDA SU REPRODUCCIÓN TOTAL O PARCIAL SIN LA AUTORIZACIÓN EXPRESA DE ENEL. Artículo 29 del Decreto 460 de 1995.

LISTA DE MATERIALES

SÍMB.	CANT.	CÓDIGO SAP	ESP. TÉCNICA	DESCRIPCIÓN
a 3	2	6762120	E-BT-005	Aislador tipo carrete ANSI 53-3
b 1	1			Soporte para luminaria horizontal vías secundarias
e 2	2			Estribo para baja tensión
j 1	2			Metros de hilo de aluminio para amarres
l 1	1	6762554	ET-801	Luminaria para bombilla de sodio 70 W
o 17			ET-106	Metros de cable de aluminio IASC calibre 4 AWG
o 38	4		ET-123	Metros de cable de cobre aislado 600 V calibre 14 AWG
p 40	1		GSS002	Poste de concreto 10 m 510 kg para A.P. (1)
q	1	6762336	ET-820	Bombilla de sodio 70 W tubular clara 90 V
r 2	1	6762159	ET-417	Percha porta aislador 2 puestos 3 huecos
s 25	2		ET-304	Conector tipo tornillo para acometida
t 11	1	6762251	ET-457	Tornillo de acero galvanizado 5/8" x 8" (2)
s 19	2	6762145	ET-303	Conector de compresión en ranuras paralelas tipo 3

NOTAS:

(1) Poste metálico GSS003 o fibra de vidrio, GSS004 de 10 y 12 m para zonas de difícil acceso. El poste que aparece en la lista es una referencia. Consultar la familia normas LA010 para su elección y utilización.
(2) Cinta de acero inoxidable de 1/2" y hebillas.

-Estos documentos tienen derechos de autor. PROHIBIDA SU REPRODUCCIÓN TOTAL O PARCIAL SIN LA AUTORIZACIÓN EXPRESA DE ENEL. Artículo 29 del Decreto 460 de 1995.