AP831 Características de ductos corrugados de pvc

NORMA TÉCNICA

Revisión #:	Entrada en vigencia:
1	01 Mayo 2000

Esta información ha sido extractada de la plataforma Likinormas de Enel colombia en donde se encuentran las normas y especificaciones técnicas. Consulte siempre la versión actualizada en https://likinormas.enelcol.com.co

-Estos documentos tienen derechos de autor. PROHIBIDA SU REPRODUCCIÓN TOTAL O PARCIAL SIN LA AUTORIZACIÓN EXPRESA DE ENEL. Artículo 29 del Decreto 460 de 1995.

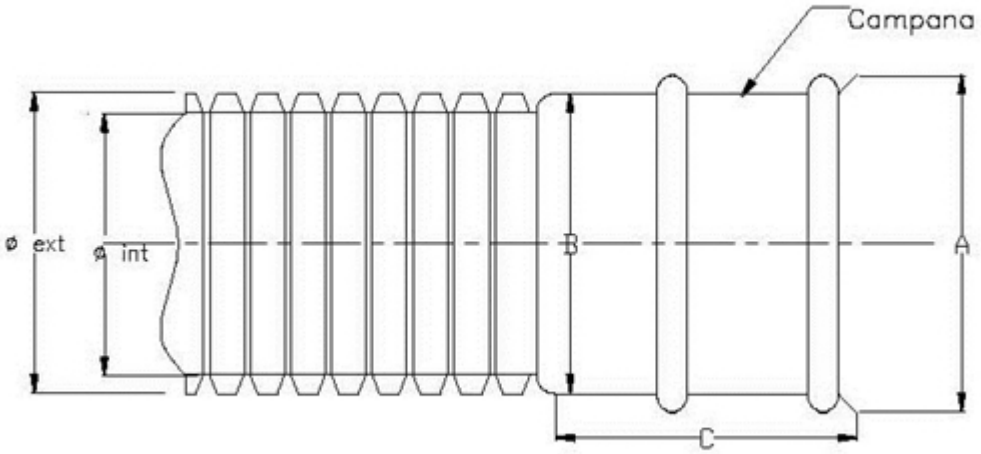

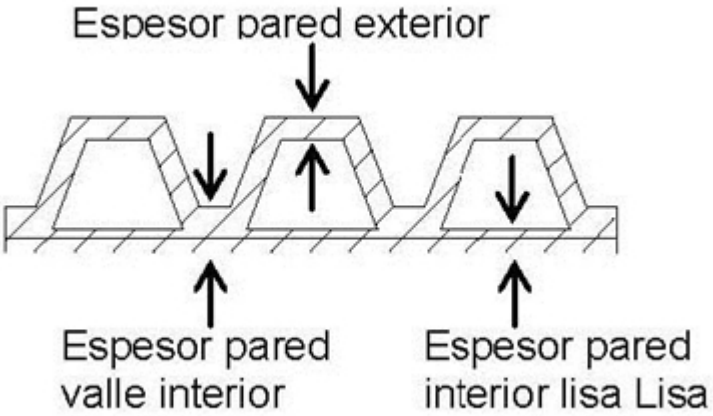

REQUISITOS GENERALES DEL DUCTO DE PVC								
Material					**Poli (cloruro de vinilo) rígido**			
Diámetro nominal		Diámetro exterior en mm			Diámetro interior mínimo	Espesor mínimo en mm		
Pulgadas	mm	Promedio	Tolerancia	Ovalamiento máximo	mm	Pared exterior	Pared interior	Pared del valle

-Estos documentos tienen derechos de autor. PROHIBIDA SU REPRODUCCIÓN TOTAL O PARCIAL SIN LA AUTORIZACIÓN EXPRESA DE ENEL. Artículo 29 del Decreto 460 de 1995.

3	88	88,9	± 0,28	1,6	75	0,4	0,4	0,6

REQUISITOS GENERALES DE LAS CAMPANAS										
Material					**Poli(cluroro de vinilo) rígido**					
Diámetro nominal		Diámetro de entrada A, en mm			Diámetro del fondo B, en mm			Longitud de la campana C, en mm		
Pulgadas	mm	Promedio	Tolerancia		Promedio	Tolerancia		Promedio	Mínimo	Máximo
			Para el promedio	Ovalamiento máximo		Para el promedio	Ovalamiento máximo			
3	88	89,87	± 0,28	1,52	88,87	± 0,28	1,52	76	73	79

Notas:

- Longitud del ducto: 6 m
- Energia al impacto: 108 J
- Debe suministrarse con un anillo de caucho en uno de sus extremos que garantice hermeticidad
- El interior del ducto es liso
- El ovalamiento es la diferencia entre los ductos maximos y mínimos
- Debe cumplir lo especificado en la ET609 “Ductos corrugados de PVC para redes subterráneas de Media Tensión y Baja Tensión

-Estos documentos tienen derechos de autor. PROHIBIDA SU REPRODUCCIÓN TOTAL O PARCIAL SIN LA AUTORIZACIÓN EXPRESA DE ENEL. Artículo 29 del Decreto 460 de 1995.