AP802 Poste metálico para alumbrado público

NORMA TÉCNICA

Revisión #:	Entrada en vigencia:
1	22 Julio 2011

Esta información ha sido extractada de la plataforma Likinormas de Enel colombia en donde se encuentran las normas y especificaciones técnicas. Consulte siempre la versión actualizada en https://likinormas.enelcol.com.co

-Estos documentos tienen derechos de autor. PROHIBIDA SU REPRODUCCIÓN TOTAL O PARCIAL SIN LA AUTORIZACIÓN EXPRESA DE ENEL. Artículo 29 del Decreto 460 de 1995.

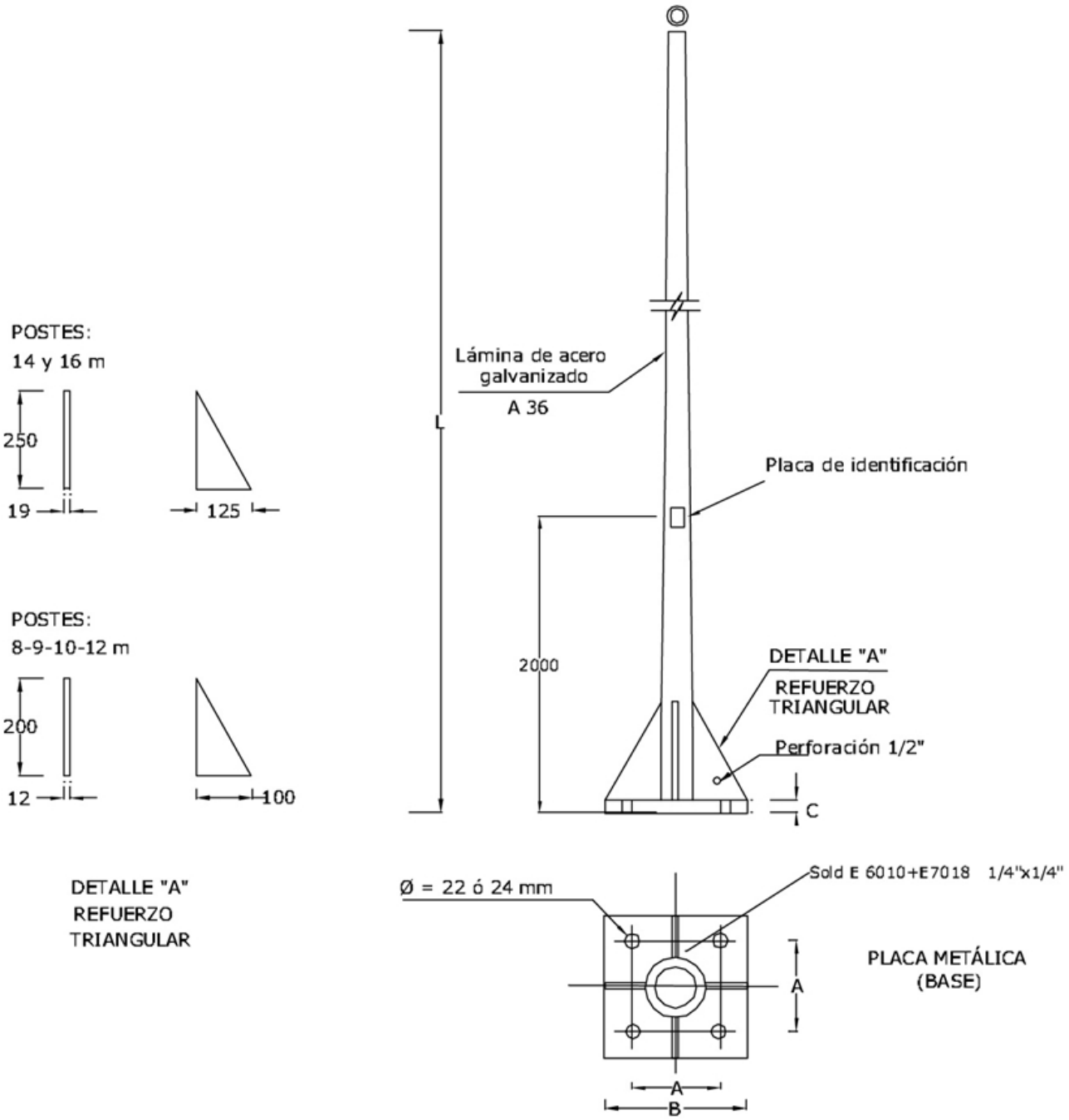

FIGURA 1.

ASTM	A-36	A-370	

-Estos documentos tienen derechos de autor. PROHIBIDA SU REPRODUCCIÓN TOTAL O PARCIAL SIN LA AUTORIZACIÓN EXPRESA DE ENEL. Artículo 29 del Decreto 460 de 1995.

NTC	1920	2	3320
DENOM.	**MAT. PRIM.**	**PRUEB. MEC**	**TERM. REC**
NORMAS			

9	127	190	220	3,0	12	400	300	22
10	127	190	200	3,0	12	400	300	22
12	127	195	180	3,0	12	400	300	22
14	127	250	160	3,0	19	500	400	24
16	140	250		4,0	19	500	400	24
LONGITUD (L)m	**DIAMETRO CIMA mm**	**DIAMETRO BASE mm**	**CARGA ROTURA (KG)**	**ESPESOR LAMINA mm**	**[C] ESPESOR BASE mm**	**[B] ANCHO BASE mm**	**[A] DISTANCIA ORIFICIOS**	**DIAMETRO DEL ORIFICIO**

NOTAS :

- Las dimensiones estan en milimetros y pulgadas
- Para mayor infomacion ver ET204

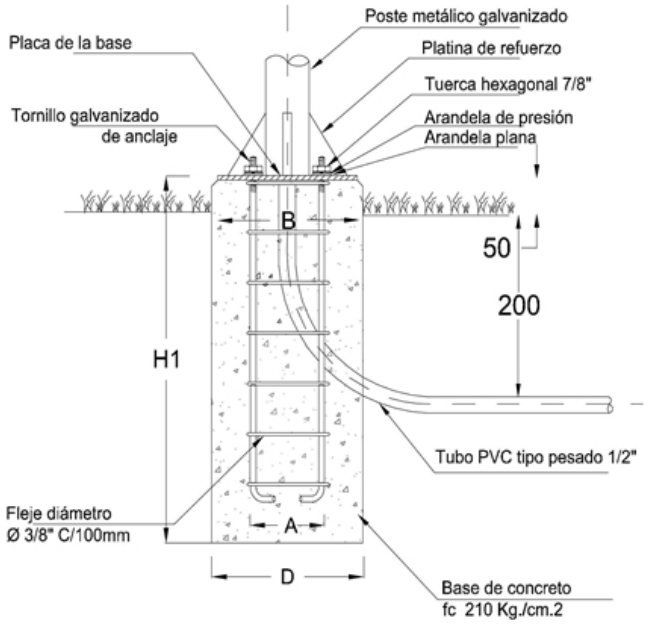

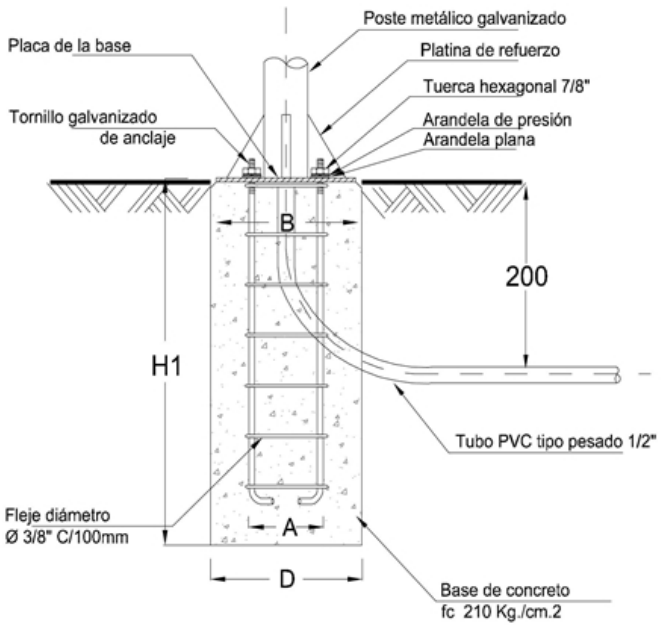

Notas:

-Estos documentos tienen derechos de autor. PROHIBIDA SU REPRODUCCIÓN TOTAL O PARCIAL SIN LA AUTORIZACIÓN EXPRESA DE ENEL. Artículo 29 del Decreto 460 de 1995.

- La base de concreto debe sobresalir 50 mm del suelo cuando se ubique el poste en zonas verdes (Ver figura 2).
- Cuando el poste este ubicado en un andén, la base de concreto deberá quedar al mismo nivel del andén (Ver figura 3).

DETALLE DE PUESTA A TIERRA DEL POSTE METALICO

Buscando garantizar que la conexión sea continua, la varilla de puesta a tierra debe ir dentro de la base de anclaje del poste antes de fundir el concreto.

La cabeza del tornillo galvanizado de ½" x 1" debe ir soldada en la parte interna del poste a 50mm de la base. Debe incluir una tuerca de ½" galvanizada en caliente para conexión del cable.

-Estos documentos tienen derechos de autor. PROHIBIDA SU REPRODUCCIÓN TOTAL O PARCIAL SIN LA AUTORIZACIÓN EXPRESA DE ENEL. Artículo 29 del Decreto 460 de 1995.

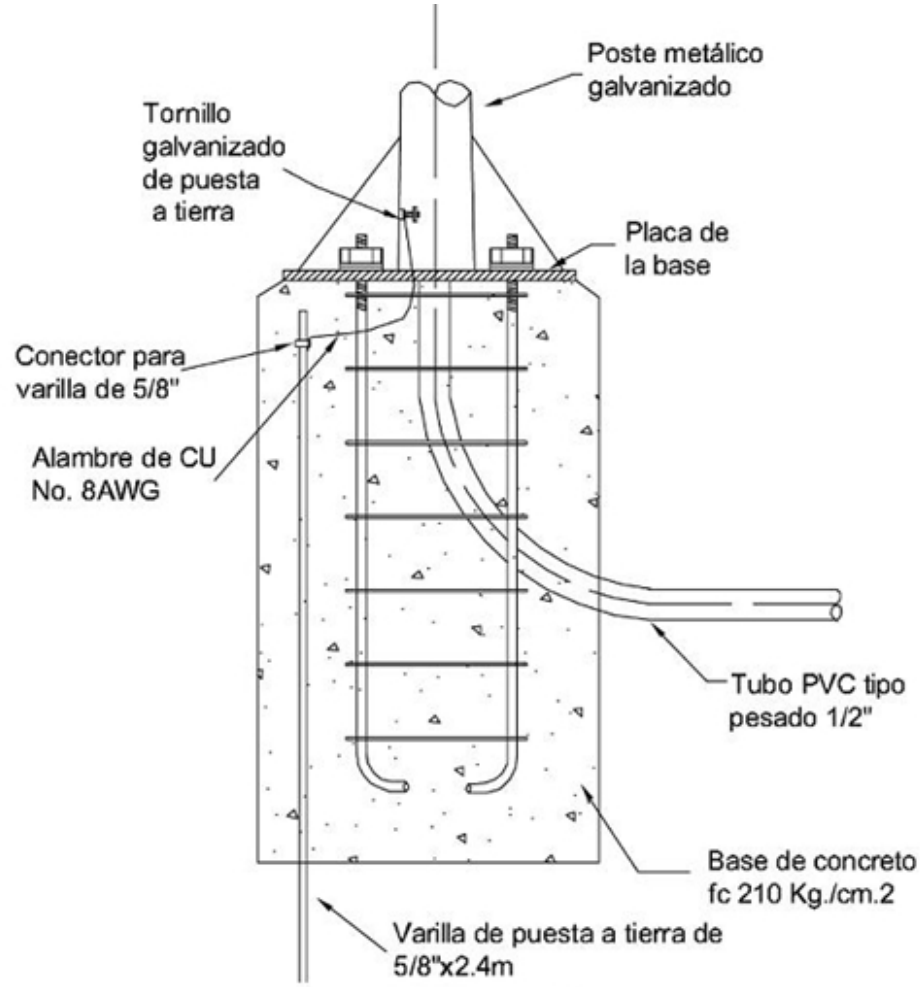

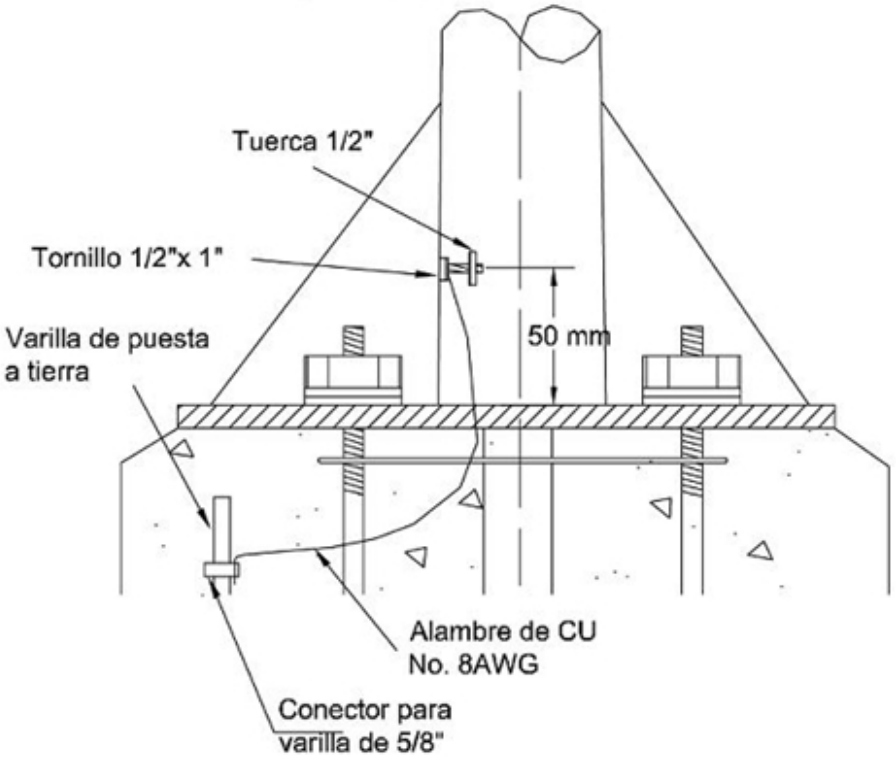

-Estos documentos tienen derechos de autor. PROHIBIDA SU REPRODUCCIÓN TOTAL O PARCIAL SIN LA AUTORIZACIÓN EXPRESA DE ENEL. Artículo 29 del Decreto 460 de 1995.

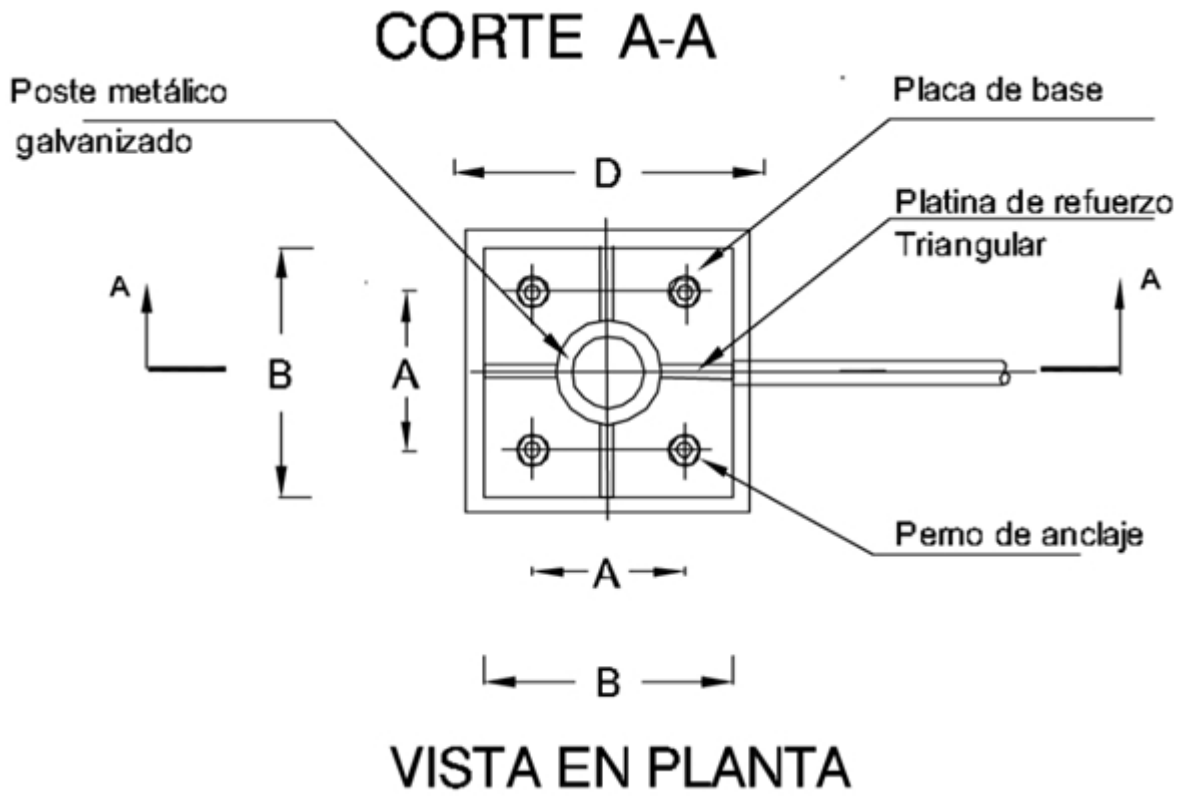

CORTE AA

8	1100	450	300	400	19 (3/4")	1200	22
9	1100	450	300	400	19 (3/4")	1200	22
10	1100	450	300	400	20 (3/4")	1200	22
12	1300	450	300	400	21 (3/4")	1500	22
14	1300	550	400	500	22 (7/8")	1500	24
16	1300	700	400	500	23 (7/8")	1500	24
ALTURA LIBRE (H) m	**LONG. CIMENTACIÓN (H1)mm**	**D mm**	**A mm**	**B mm**	**PERNO DIAM. Mm**	**LONG. PERNO mm**	**DIAMETRO DEL ORIFICIO (mm)**

H: Altura libre del poste

-Estos documentos tienen derechos de autor. PROHIBIDA SU REPRODUCCIÓN TOTAL O PARCIAL SIN LA AUTORIZACIÓN EXPRESA DE ENEL. Artículo 29 del Decreto 460 de 1995.

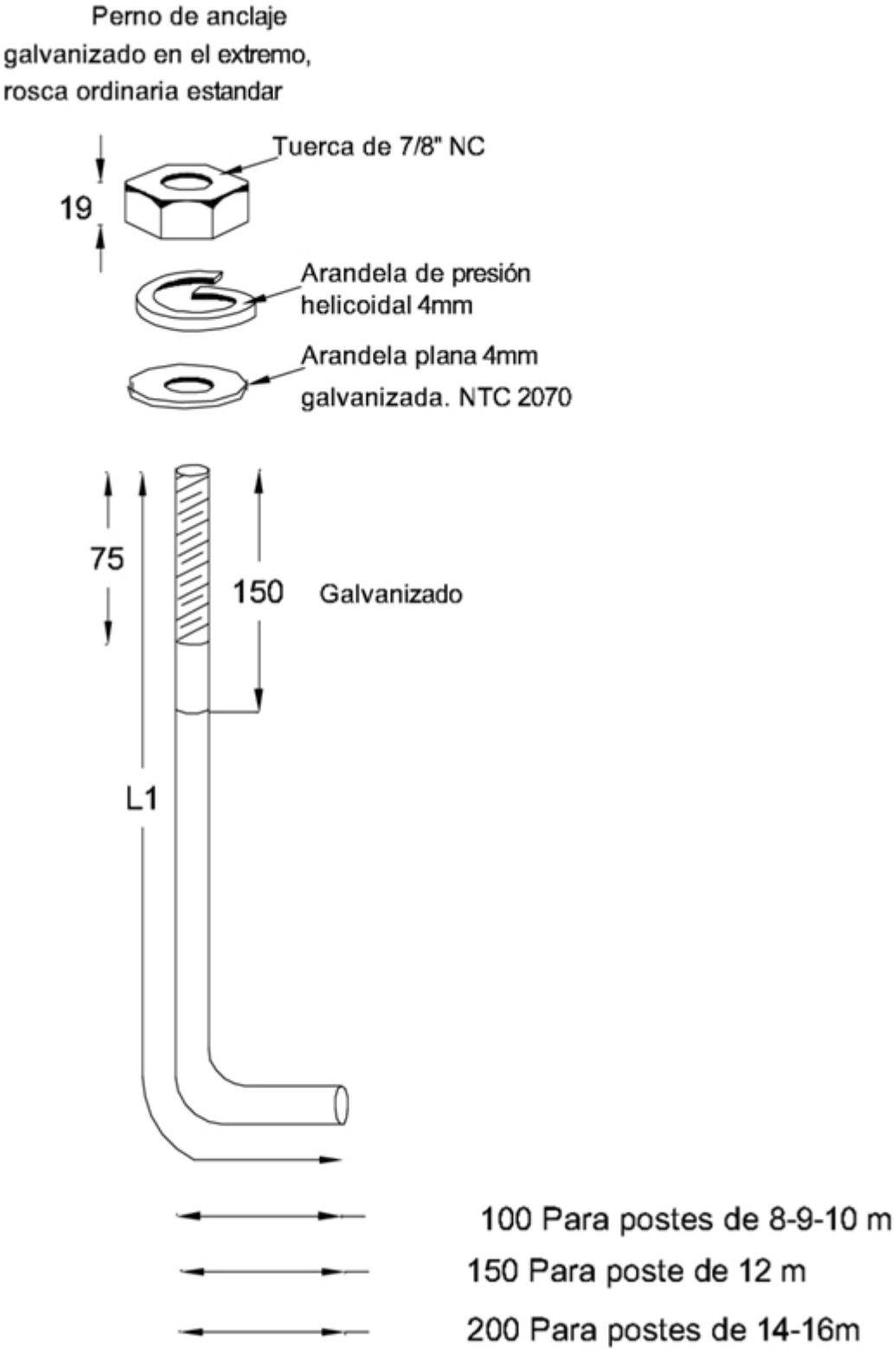

FIGURA 6.

-Estos documentos tienen derechos de autor. PROHIBIDA SU REPRODUCCIÓN TOTAL O PARCIAL SIN LA AUTORIZACIÓN EXPRESA DE ENEL. Artículo 29 del Decreto 460 de 1995.

-Estos documentos tienen derechos de autor. PROHIBIDA SU REPRODUCCIÓN TOTAL O PARCIAL SIN LA AUTORIZACIÓN EXPRESA DE ENEL. Artículo 29 del Decreto 460 de 1995.