AP281 Caja de inspección cilíndrica prefabricada para zonas verdes

NORMA TÉCNICA

Revisión #:	Entrada en vigencia:
1	01 Mayo 2000

Esta información ha sido extractada de la plataforma Likinormas de Enel colombia en donde se encuentran las normas y especificaciones técnicas. Consulte siempre la versión actualizada en https://likinormas.enelcol.com.co

-Estos documentos tienen derechos de autor. PROHIBIDA SU REPRODUCCIÓN TOTAL O PARCIAL SIN LA AUTORIZACIÓN EXPRESA DE ENEL. Artículo 29 del Decreto 460 de 1995.

-Estos documentos tienen derechos de autor. PROHIBIDA SU REPRODUCCIÓN TOTAL O PARCIAL SIN LA AUTORIZACIÓN EXPRESA DE ENEL. Artículo 29 del Decreto 460 de 1995.

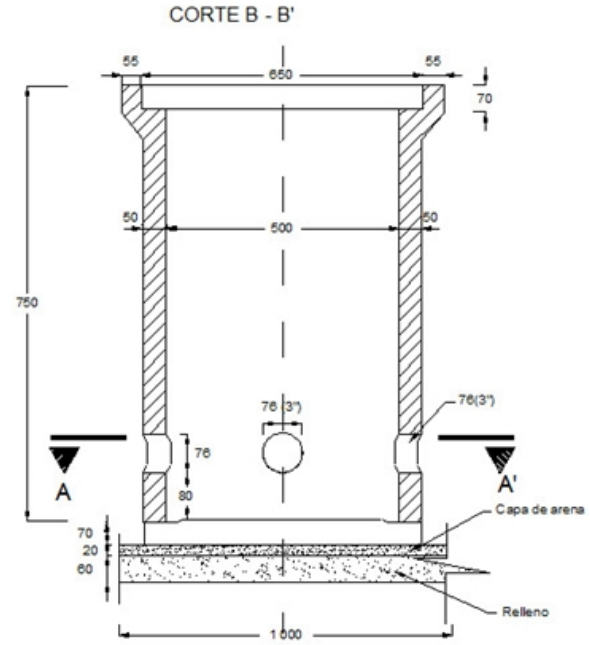

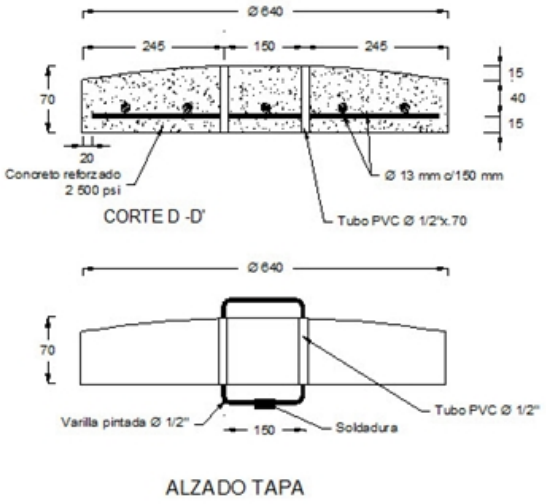

ALZADO TAPA

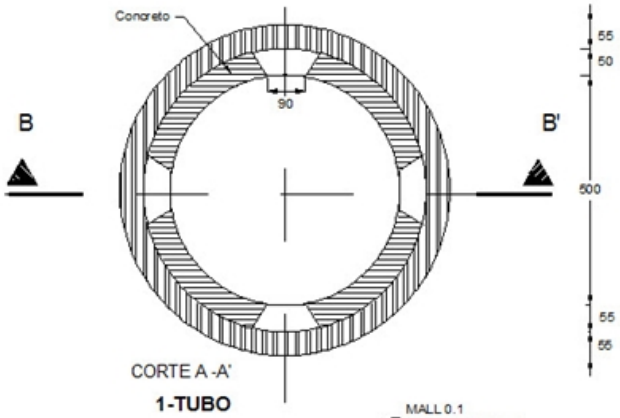

1-TUBO

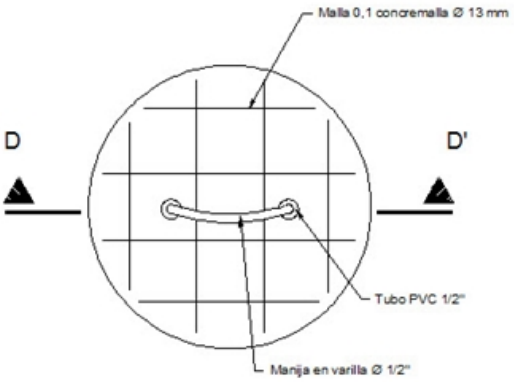

2-TAPA SUPERIOR

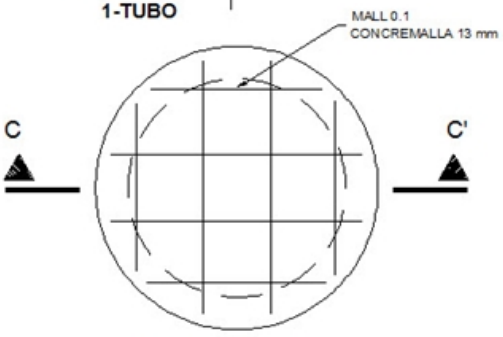

3-TAPA INFERIOR

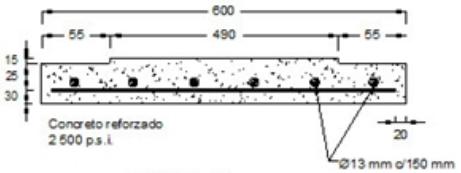

CORTE C -C'

3	1	TAPA INFERIOR
2	1	TAPA SUPERIOR
1	1	TUBO
Nº	CANT.	DESCRIPCIÓN
ELEMENTOS QUE SE SUMINISTRAN		

NOTAS:
-Dimensiones en mm.

USOS:
- Se utiliza en zonas verdes de parques para circuitos de alumbrado público
- En zonas duras presenta dificultad en el empate entre el cilindro y las baldosas.

El cilindro tiene las perforaciones prefabricadas, y no se pueden realizar nuevos nuevos huecos. Las perforaciones están para instalar ductos de 3" en cuatro puntos espaciados 90°

-Estos documentos tienen derechos de autor. PROHIBIDA SU REPRODUCCIÓN TOTAL O PARCIAL SIN LA AUTORIZACIÓN EXPRESA DE ENEL. Artículo 29 del Decreto 460 de 1995.