AP401 Acometida subterránea de los circuitos de alumbrado público de un transformador autoprotegido(CSP) instalado en poste

NORMA TÉCNICA

Revisión #:	Entrada en vigencia:
AP401	26 Agosto 2015

Esta información ha sido extractada de la plataforma Likinormas de Enel colombia en donde se encuentran las normas y especificaciones técnicas. Consulte siempre la versión actualizada en https://likinormas.enelcol.com.co

-Estos documentos tienen derechos de autor. PROHIBIDA SU REPRODUCCIÓN TOTAL O PARCIAL SIN LA AUTORIZACIÓN EXPRESA DE ENEL. Artículo 29 del Decreto 460 de 1995.

-Estos documentos tienen derechos de autor. PROHIBIDA SU REPRODUCCIÓN TOTAL O PARCIAL SIN LA AUTORIZACIÓN EXPRESA DE ENEL. Artículo 29 del Decreto 460 de 1995.

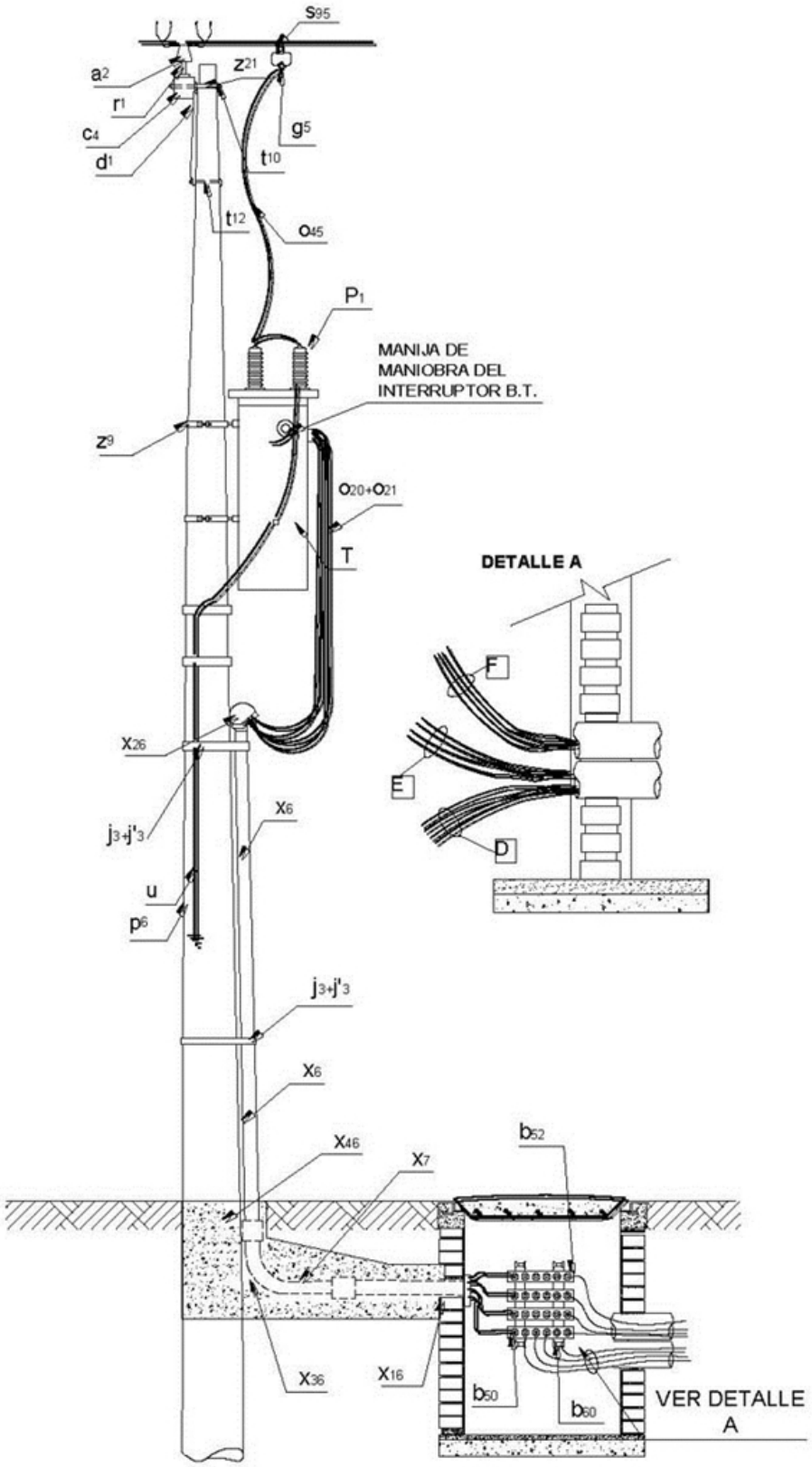

-Estos documentos tienen derechos de autor. PROHIBIDA SU REPRODUCCIÓN TOTAL O PARCIAL SIN LA AUTORIZACIÓN EXPRESA DE ENEL. Artículo 29 del Decreto 460 de 1995.

LISTA DE MATERIALES

SÍMB.	CANT.	CÓDIGO SAP	ESP. TÉCNICA	DESCRIPCIÓN
a 2	3	300527	E-MT-011	Aislador de pin ANSI 55-5
b 52	3			Barraje preformado BT, 6 salidas para fusibles limitadores de corriente de cable .
b 50	1			Barraje preformado para B.T. 6 salidas.
b 60	1			Soporte para barraje preformado de B.T.
c 4	1	251506	ET419	Cruceta metálica de 2,5 m.
d 1	2	6762466	ET405	Diagonal metálica en varilla tipo I
g 5	3	6762151	ET352	Grapa para operar en caliente
f 71	9			Fusible limitador de corriente de cable No. 6 AWG (2).
j 3	2	6762433	ET450	Cinta de acero inoxidable de 5/8”x 0,03”
j’ 3	2	6764362	ET450	Hebilla de acero inoxidable de 5/8”
O 20	27	6762339	ET116	Metros de cable de cobre 4/0 AWG aislado a 600V .
O 21	9	6762338	ET116	Metros de cable de cobre 2/0 AWG aislado a 600V .
O 45	6	6762340	ET122	Metros de cable de cobre No. 4 AWG desnudo
P	3	6781248	E-MT-031	Descargador de sobretensiones de óxido metálico 12 kV 10kA
p 6	1	230966	GSS002	Poste de concreto de 12 m. 1050 Kg.
r 1	3	201073	ET414	Porta aislador pasante para cruceta de madera
s 26	3	200012	ET-304	Conector tipo tornillo para puesta a tierra .
s 95	3		ET356	Conector cuña con estribo 4/0 – 2 AWG.
t 10	2	6762213	ET457	Tornillo de acero galvanizado 5/8 x 5”
t 12	1	6762252	ET457	Tornillo de acero galvanizado 5/8”x10”

ALTERNATIVAS

1- En transformadores de 30 ó 45 kVA bajantes en cable de cobre 2/0 AWG. Para transformadores de 75 kVA una bajante en cable de cobre 4/0 AWG.

-Estos documentos tienen derechos de autor. PROHIBIDA SU REPRODUCCIÓN TOTAL O PARCIAL SIN LA AUTORIZACIÓN EXPRESA DE ENEL. Artículo 29 del Decreto 460 de 1995.

2- El número de fusibles limitadores de corriente de cable depende del número de circuitos de alumbrado público. La capacidad del fusible la define el calibre del cable de cada circuito.

-Estos documentos tienen derechos de autor. PROHIBIDA SU REPRODUCCIÓN TOTAL O PARCIAL SIN LA AUTORIZACIÓN EXPRESA DE ENEL. Artículo 29 del Decreto 460 de 1995.