CTS520-1 Diagrama unifilar. Centros de transformación de pedestal

NORMA TÉCNICA

Revisión #:	Entrada en vigencia:
2	10 Abril 2018

Esta información ha sido extractada de la plataforma Likinormas de Enel colombia en donde se encuentran las normas y especificaciones técnicas. Consulte siempre la versión actualizada en https://likinormas.enelcol.com.co

-Estos documentos tienen derechos de autor. PROHIBIDA SU REPRODUCCIÓN TOTAL O PARCIAL SIN LA AUTORIZACIÓN EXPRESA DE ENEL. Artículo 29 del Decreto 460 de 1995.

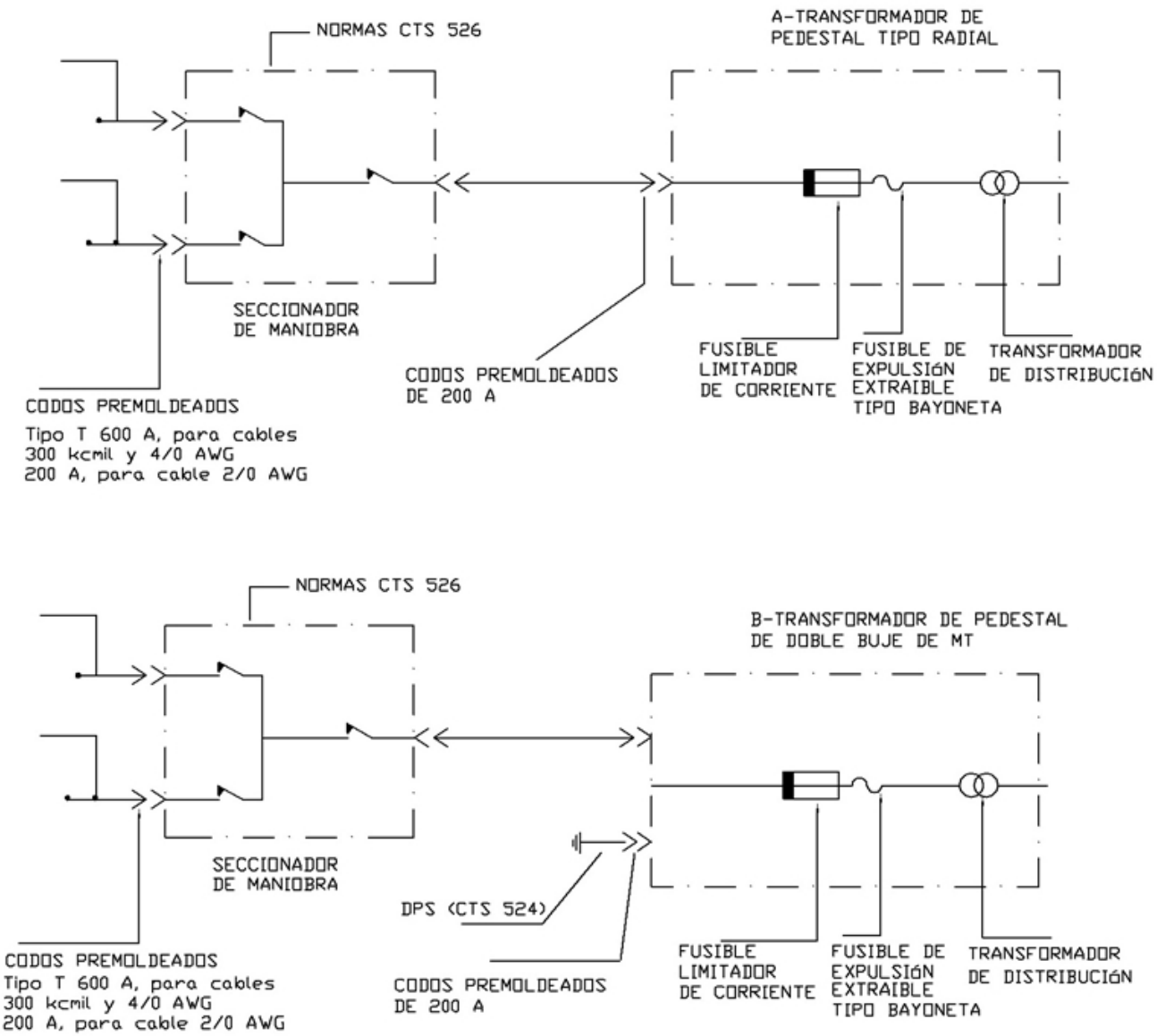

Figura 1

-Estos documentos tienen derechos de autor. PROHIBIDA SU REPRODUCCIÓN TOTAL O PARCIAL SIN LA AUTORIZACIÓN EXPRESA DE ENEL. Artículo 29 del Decreto 460 de 1995.

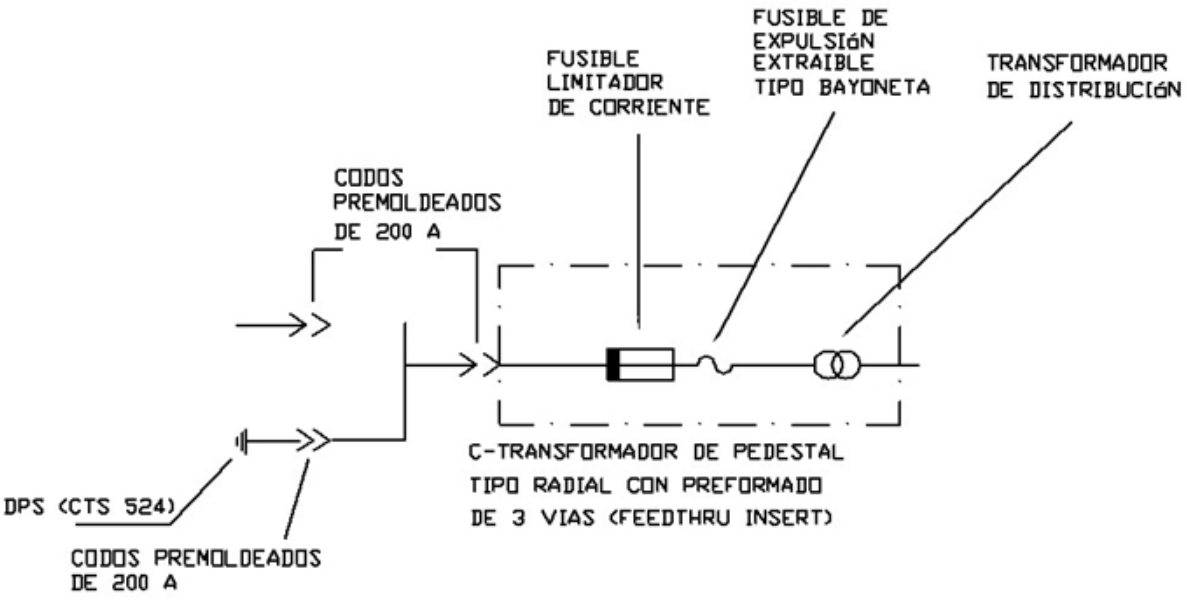

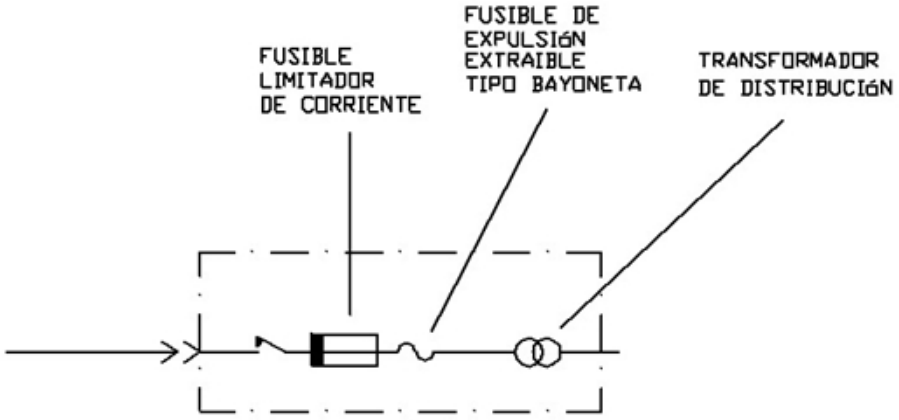

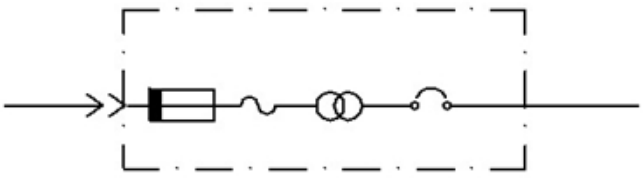

E-TRANSFORMADOR DE PEDESTAL PARA A.P.
CON TERMINALES DE FRENTE MUERTO
EN M.T. ; FUSIBLES BAYONETA Y LIMITADOR
DE CORRIENTE; E INTERRUPTOR AUTOMATICO
DE B.T. EN ACEITE

-Estos documentos tienen derechos de autor. PROHIBIDA SU REPRODUCCIÓN TOTAL O PARCIAL SIN LA AUTORIZACIÓN EXPRESA DE ENEL. Artículo 29 del Decreto 460 de 1995.

Figura 2

NOTA : Los transformadores tipo pedestal únicamente aplican para los casos que el tercero construya su propia infraestructura.

-Estos documentos tienen derechos de autor. PROHIBIDA SU REPRODUCCIÓN TOTAL O PARCIAL SIN LA AUTORIZACIÓN EXPRESA DE ENEL. Artículo 29 del Decreto 460 de 1995.