CTS558 Centro de transformación industrial 34,5kV de 2,0 a 5,0 MVA con transformadores de potencia inferiores a 2,0 MVA

NORMA TÉCNICA

Revisión #:	Entrada en vigencia:
CTS 558	23 Octubre 2003

Esta información ha sido extractada de la plataforma Likinormas de Enel colombia en donde se encuentran las normas y especificaciones técnicas. Consulte siempre la versión actualizada en https://likinormas.enelcol.com.co

-Estos documentos tienen derechos de autor. PROHIBIDA SU REPRODUCCIÓN TOTAL O PARCIAL SIN LA AUTORIZACIÓN EXPRESA DE ENEL. Artículo 29 del Decreto 460 de 1995.

A) CELDAS 34,5 kV TIPO INTERIOR (CAPSULADA)

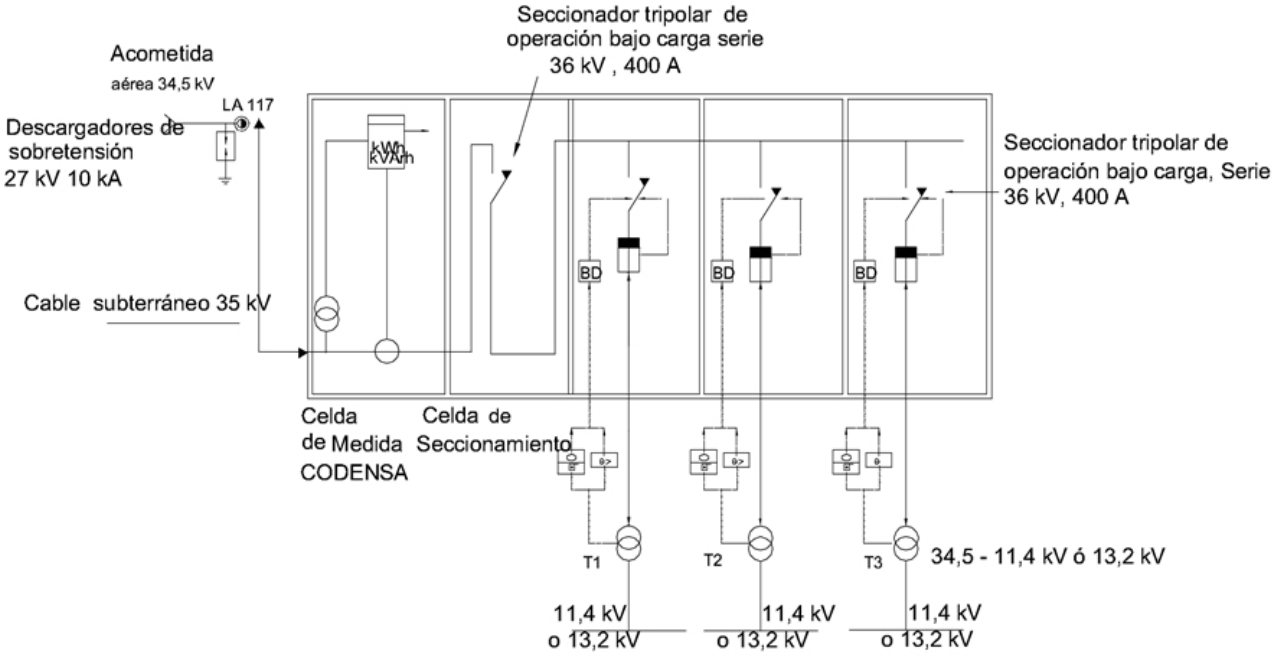

B) CELDAS DE 34,5 kV TIPO INTEMPERIE CON ENTRADA Y SALIDA

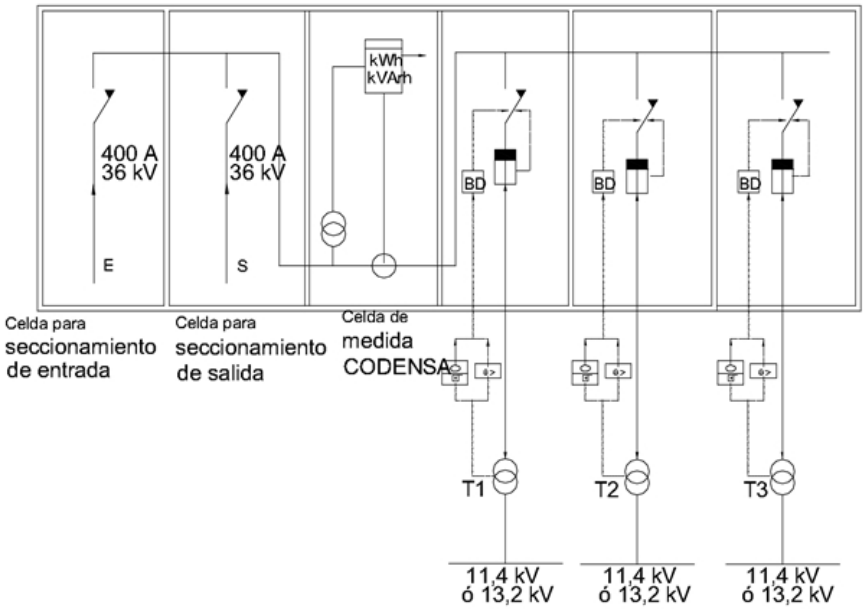

-Estos documentos tienen derechos de autor. PROHIBIDA SU REPRODUCCIÓN TOTAL O PARCIAL SIN LA AUTORIZACIÓN EXPRESA DE ENEL. Artículo 29 del Decreto 460 de 1995.