# AE294 Instalación equipo de medida en MT compacto / combinado para provisional obra

NORMA TÉCNICA

| Revisión #: | Entrada en vigencia: |
| --- | --- |
| 1 | 26 Agosto 2015 |

Esta información ha sido extractada de la plataforma Likinormas de Enel colombia en donde se encuentran las normas y especificaciones técnicas. Consulte siempre la versión actualizada en https://likinormas.enelcol.com.co

-Estos documentos tienen derechos de autor. PROHIBIDA SU REPRODUCCIÓN TOTAL O PARCIAL SIN LA AUTORIZACIÓN EXPRESA DE ENEL. Artículo 29 del Decreto 460 de 1995.

F

**MONTAJE DE EQUIPO DE MEDIDA EN MEDIA TENSIÓN COMPACTO / COMBINADO (CT´s Y PT´s)**
**Caso cliente (Construcción tangencial)**

-Estos documentos tienen derechos de autor. PROHIBIDA SU REPRODUCCIÓN TOTAL O PARCIAL SIN LA AUTORIZACIÓN EXPRESA DE ENEL. Artículo 29 del Decreto 460 de 1995.

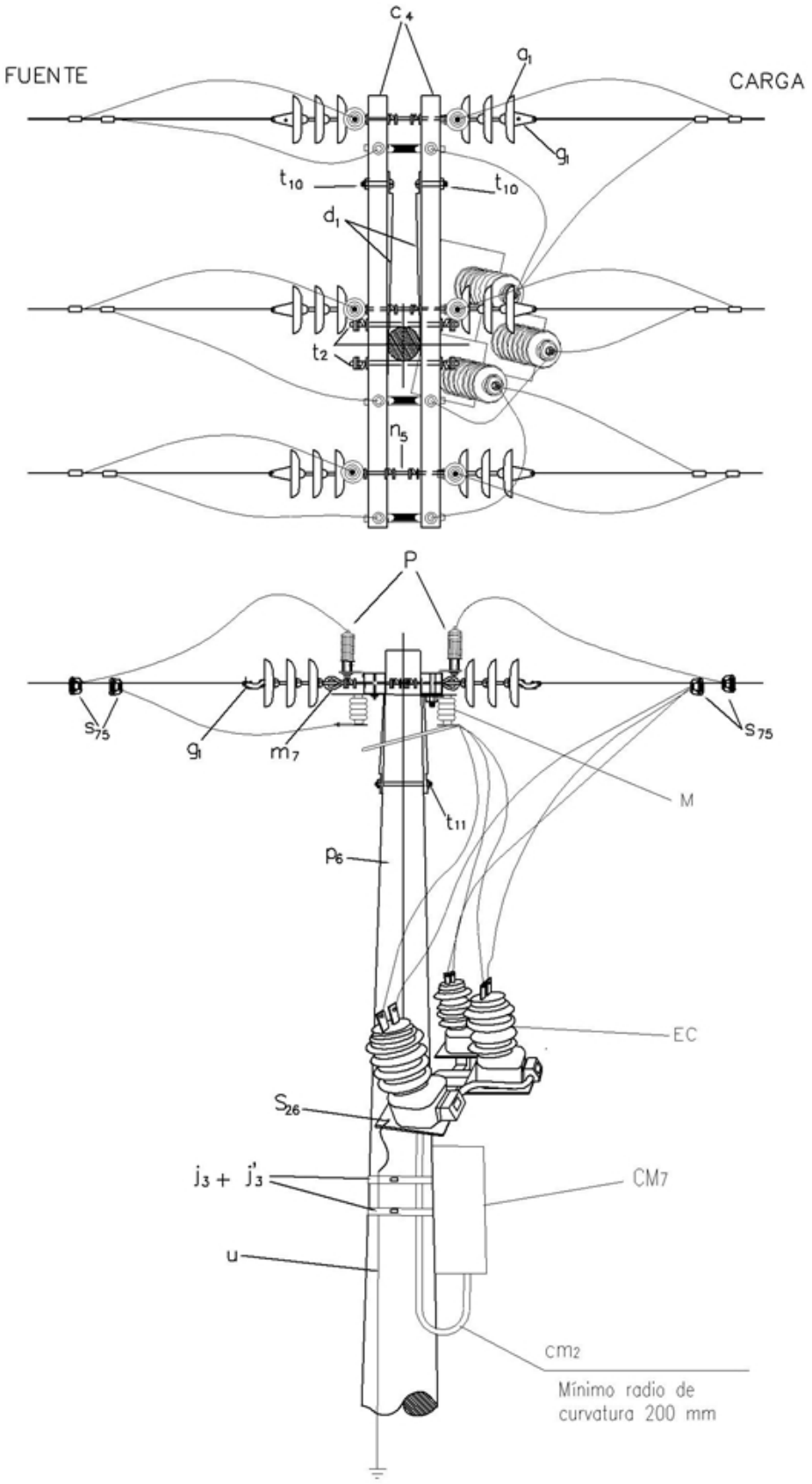


-Estos documentos tienen derechos de autor. PROHIBIDA SU REPRODUCCIÓN TOTAL O PARCIAL SIN LA AUTORIZACIÓN EXPRESA DE ENEL. Artículo 29 del Decreto 460 de 1995.

**LISTADO DE MATERIALES**

| SÍMB. | CANT. | CÓDIGO | ESP. TÉCNICA | DESCRIPCIÓN |
|---|---|---|---|---|
| a 1 | 12 | 6762327 | E-MT-011 | Aislador de suspensión ANSI 52-1 (1) |
| c 4 | 2 | 251506 | ET419 | Cruceta de madera de 2,5 m |
| d 1 | 4 | 6762466 | ET405 | Diagonal metalica en varilla tipo 1 |
| g 1 | 6 | 6762180 | ET350 | Grapa terminal tipo recto para cable |
| M | 3 | 6762301 | ET513 | Seccionador monopolar de 400 A – 15 kV tipo cuchilla |
| m 7 | 3 | 6762209 | ET454 | Tuerca de ojo alargado 5/8” |
| n 5 | 3 | 6762181 | ET461 | Perno de ojo tipo 5 (5/8” x 545 mm) |
| P | 6 | 6781248 | E-MT-031 | DPS - Descargador de sobretensión óxido metálico 12 kV , 10 kA |
| p 6 | 1 | 6762467 | ET201 | Poste de concreto de 12 m 1050 kg (2) |
| EC | 1 | | | Equipo compacto / combinado (CT´s + PT´s) |
| s 26 | 3 | | | Conector tipo tornillo para puesta a tierra |
| s 75 | 14 | | ET356 | Conector tipo tipo cuña |
| t 2 | 2 | 6762255 | ET455 | Esparrago de 16 x508 mm (5/8" x 20") |
| u | 2 | | | Accesorios para puesta a tierra (3) |
| t 11 | 1 | 6762251 | ET457 | Tornillo de acero galvanizado 5/8” x 8” |
| t 10 | 4 | 6762213 | ET457 | Tornillo de acero galvanizado 5/8” x 5” |
| j 3 | 4 | 6762433 | ET450 | Metros de cinta en acero inoxidable de 5/8"X100 pies |
| j ´3 | 2 | 6764362 | ET450 | Hebilla 5/8" de acero inoxidable |
| CM 7 | 1 | 6778416 | | Caja embutida para medidor de macromedición |
| cm 2 | 4 | 330612 | ET119 | Cable multiconductor 12 x 12 AWG, 600 V |

**ALTERNATIVAS:**

-Estos documentos tienen derechos de autor. PROHIBIDA SU REPRODUCCIÓN TOTAL O PARCIAL SIN LA AUTORIZACIÓN EXPRESA DE ENEL. Artículo 29 del Decreto 460 de 1995.

1. Aislador polimérico de suspensión 15 kV horquilla-ojo (Código 6762292).
2. Poste de concreto de 12 m 1050 kg con puesta a tierra inmersa en el concreto ET215 (Código 6794547).
3. Kit de puesta a tierra MT en acero inoxidable ET492 (Codigo 6790991)

**NOTAS:**

- Los descargadores de sobretensiones para líneas de 11.4kV y 13.2 kV serán de óxido metálico 12 kV, 10 kA.
- La referencia y capacidad del equipo compacto / combinado depende de los criterios de diseño.

**RECOMENDACIONES PARA INSTALACIÓN Y OPERACIÒN:**

- Realizar el cierre o apertura de cada juego de seccionadores de forma simultánea al momento de energizar o desenergizar el equipo.
- Instalar una tierra para el equipo compacto / combinado y otra tierra para los descargadores de sobretensiones, las dos puestas a tierra se aterrizan en mismo punto.
- La resistencia de puesta a tierra debe ser menor a 10 Ohm.

-Estos documentos tienen derechos de autor. PROHIBIDA SU REPRODUCCIÓN TOTAL O PARCIAL SIN LA AUTORIZACIÓN EXPRESA DE ENEL. Artículo 29 del Decreto 460 de 1995.