AE311-1 Alternativa tablero general de acometidas (Llegada al totalizador en barras)

NORMA TÉCNICA

Revisión #:	Entrada en vigencia:
AE311-1	15 Julio 2012

Esta información ha sido extractada de la plataforma Likinormas de Enel colombia en donde se encuentran las normas y especificaciones técnicas. Consulte siempre la versión actualizada en https://likinormas.enelcol.com.co

-Estos documentos tienen derechos de autor. PROHIBIDA SU REPRODUCCIÓN TOTAL O PARCIAL SIN LA AUTORIZACIÓN EXPRESA DE ENEL. Artículo 29 del Decreto 460 de 1995.

Vista frontal con puerta abierta

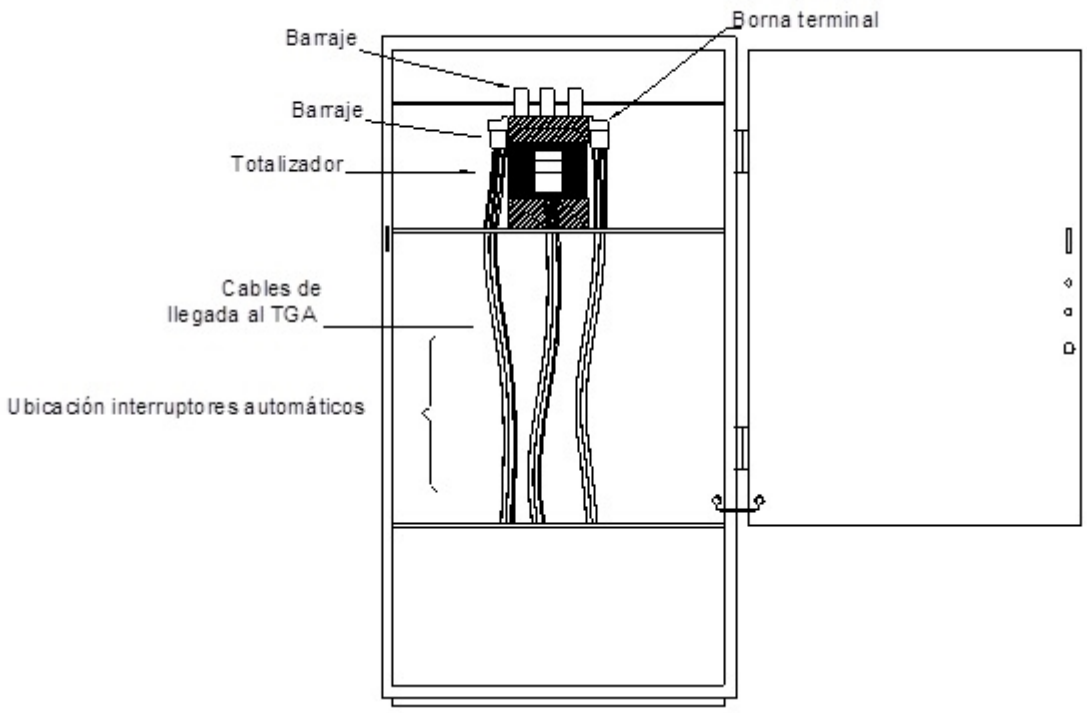

Vista perfil

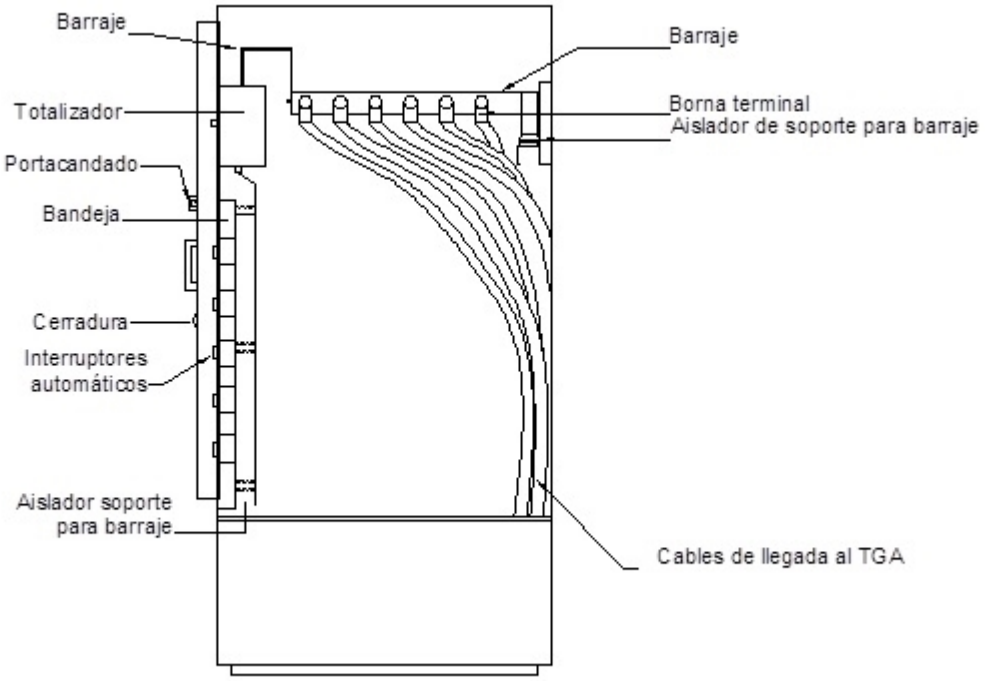

-Estos documentos tienen derechos de autor. PROHIBIDA SU REPRODUCCIÓN TOTAL O PARCIAL SIN LA AUTORIZACIÓN EXPRESA DE ENEL. Artículo 29 del Decreto 460 de 1995.

Notas:

1. La construcción deberá cumplir con lo dispuesto en las normas NTC 2050 sección 384, NTC 3444 y DIN 46433.

2. Esta alternativa se utiliza cuando el totalizador no permite la conexión de más de un conductor

3. El barraje que llega al totalizador deberá cumplir con los esfuerzos térmicos y dinámicos y con los valores de corto circuitos especificados en el diseño. Cada fase del barraje tendrá los orificios necesarios de conexión.

4. La construcción del barraje deberá permitir el espacio suficiente para poder conectar doble conductor en un solo hueco por fase .

-Estos documentos tienen derechos de autor. PROHIBIDA SU REPRODUCCIÓN TOTAL O PARCIAL SIN LA AUTORIZACIÓN EXPRESA DE ENEL. Artículo 29 del Decreto 460 de 1995.